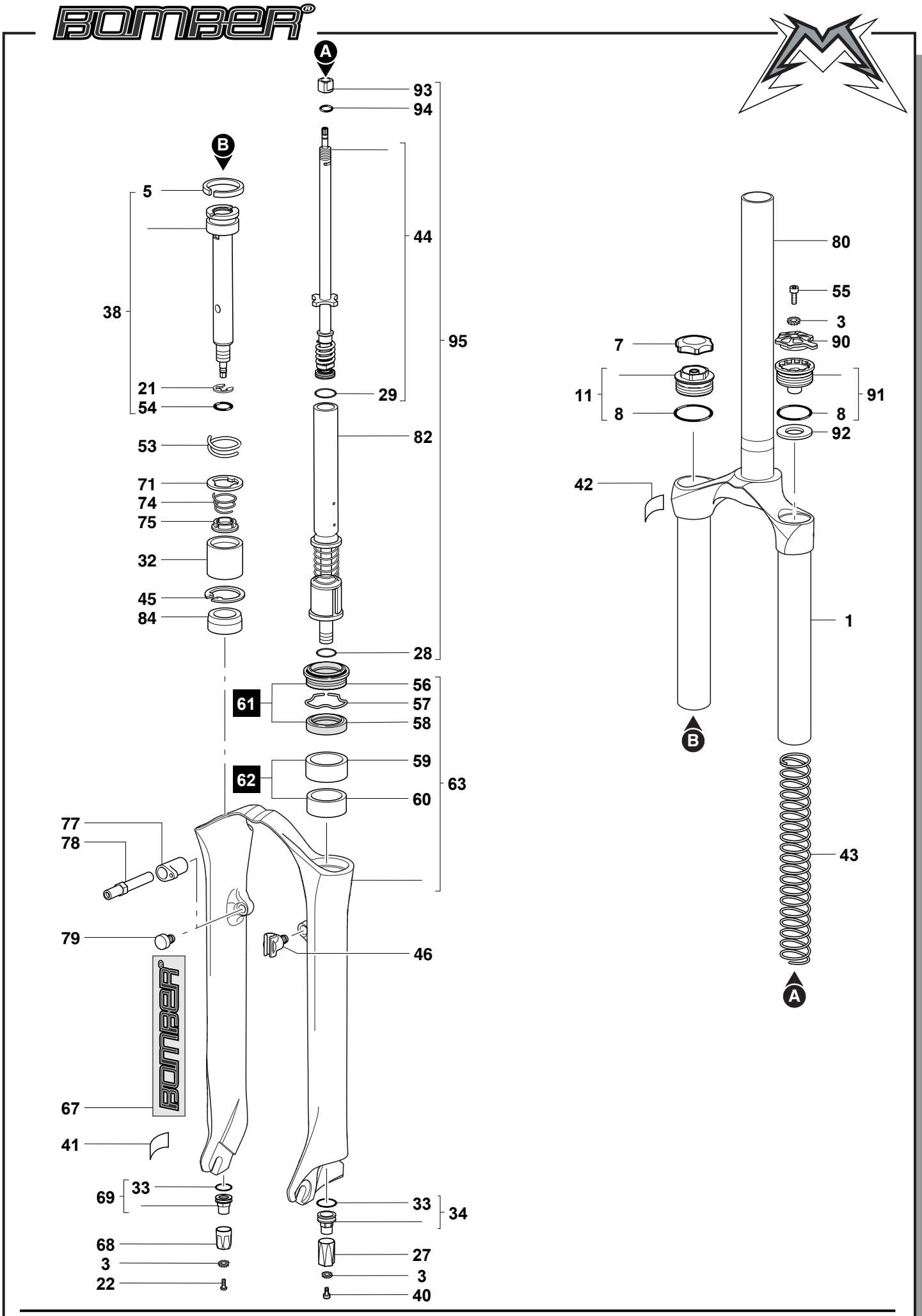
A
93
94
B
5
44
38
95
21
29
54
82
53
71
74
75
32
45
84
28
56
61
57
58
59
62
63
60
77
78
79
46
67
41
69
33
33
34
68
27
3
3
22
40
80
55
3
7
90
11
91
8
8
92
42
1
B
43
A