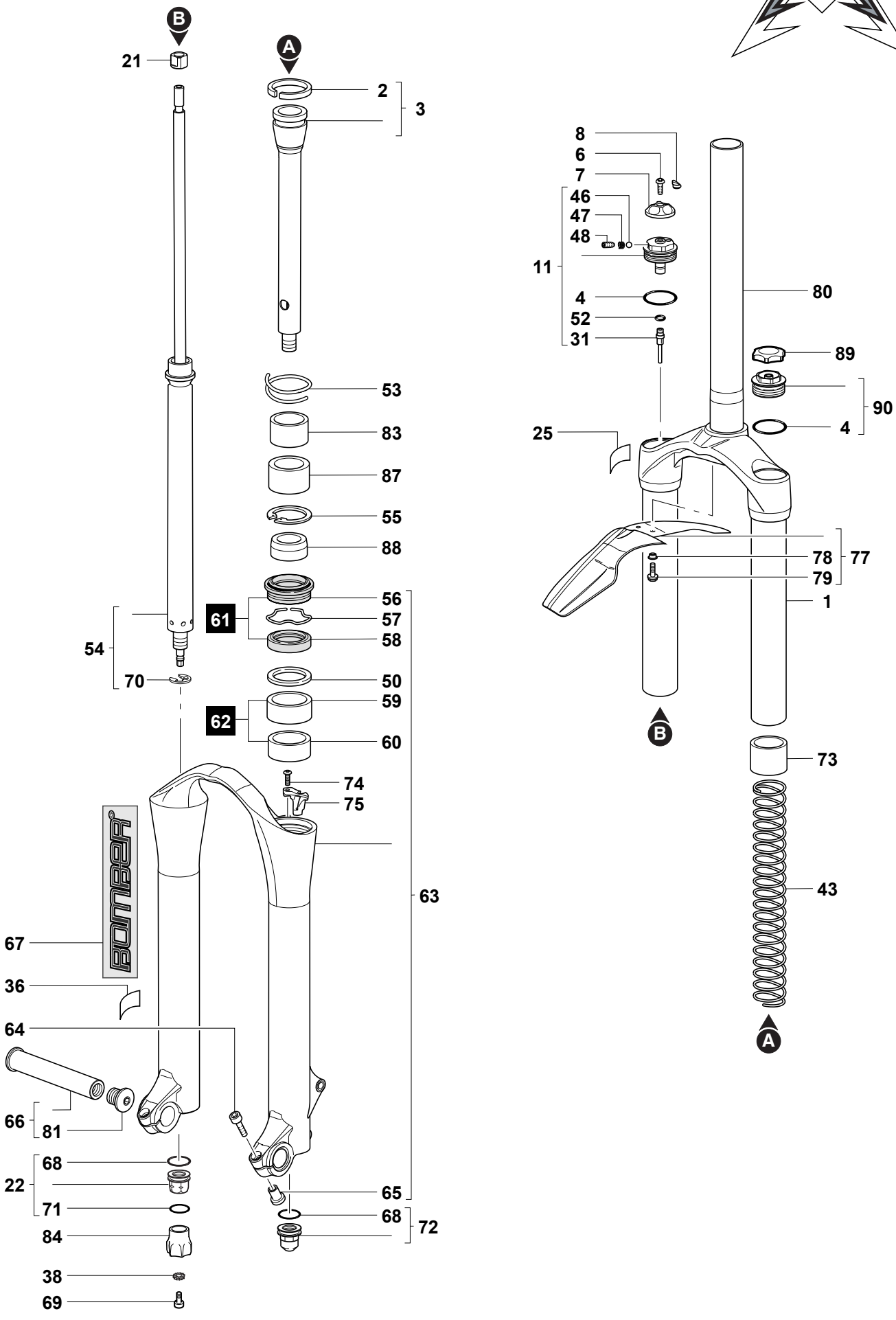
B
A
21
2
3
8
6
7
46
47
48
11
4
52
31
80
89
90
4
25
53
83
87
55
88
78
77
79
1
56
61
57
58
54
70
50
59
62
60
B
73
74
75
63
43
67
36
64
66
81
68
22
71
65
68
72
84
38
69
A