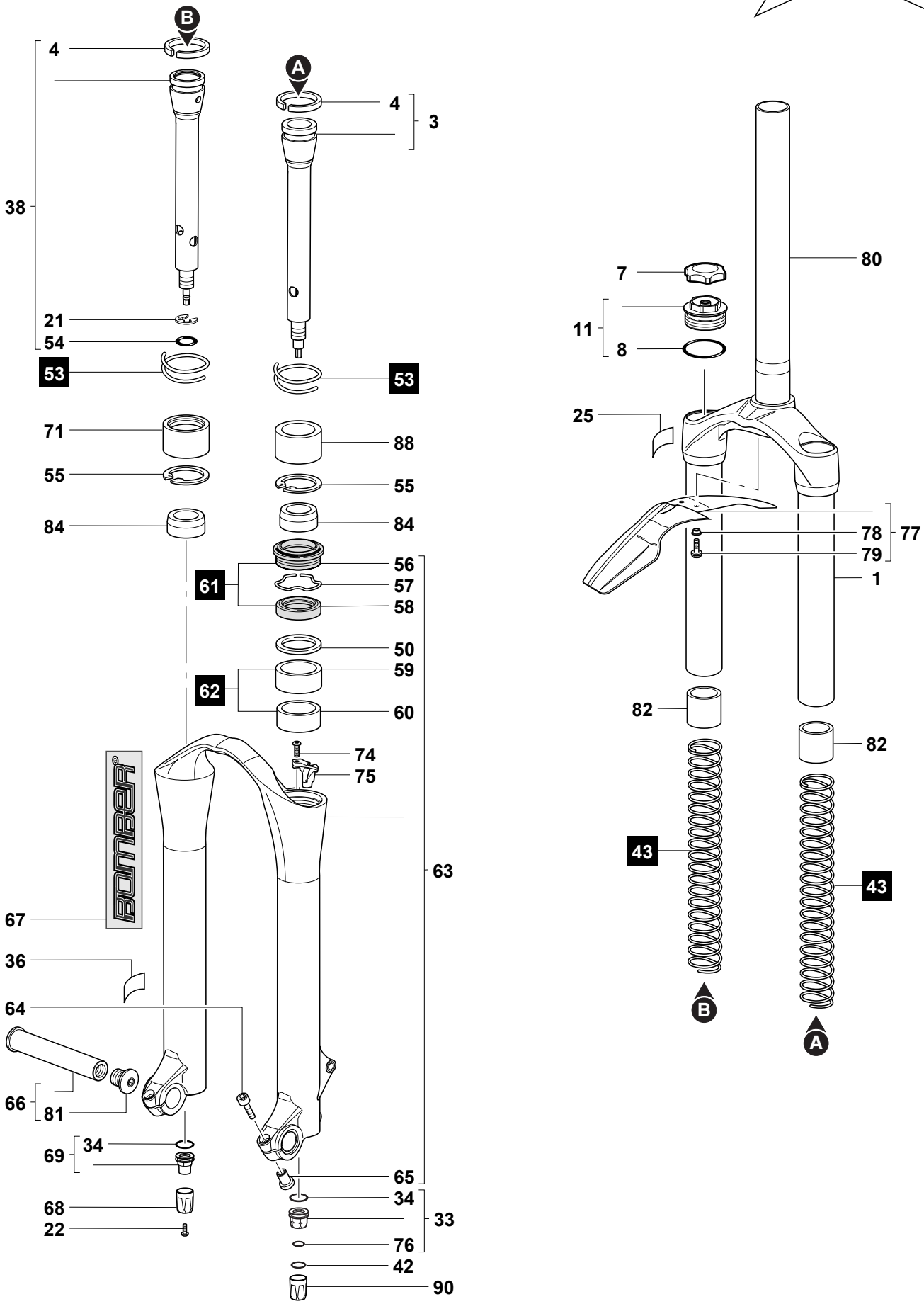
B
4
A
4
3
38
21
54
53
53
71
88
55
55
84
84
56
61
57
58
50
59
62
60
74
75
63
67
36
64
66
81
69
34
65
68
34
33
22
76
42
90
80
7
11
8
25
78
77
79
1
82
82
43
43
B
A