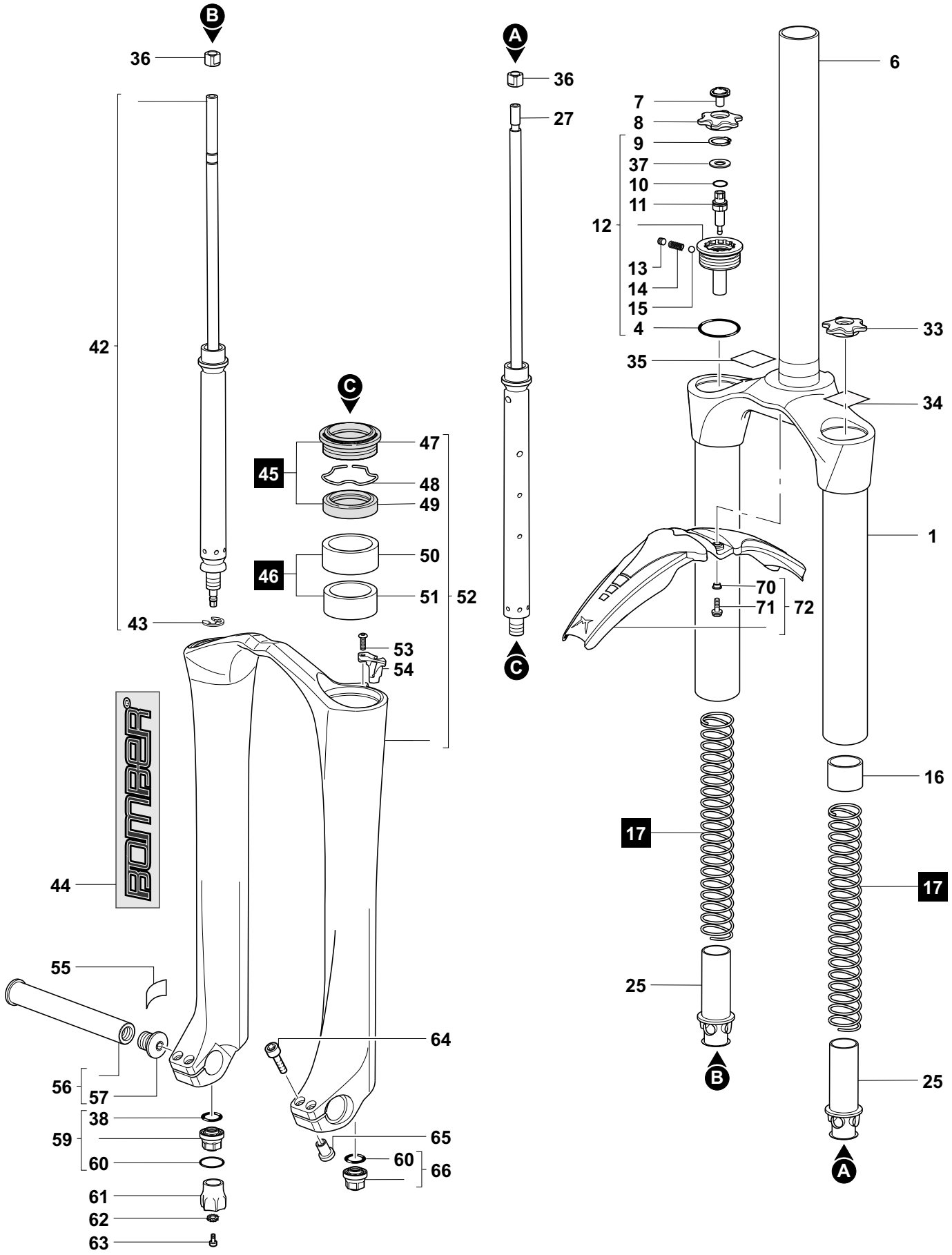
B
36
42
43
C
45
47
48
49
46
50
51
52
53
54
BOMBER
44
55
56
57
38
59
60
61
62
63
64
65
60
66
A
36
27
C
6
7
8
9
37
10
11
12
13
14
15
4
35
33
34
1
70
71
72
16
17
17
25
B
25
A