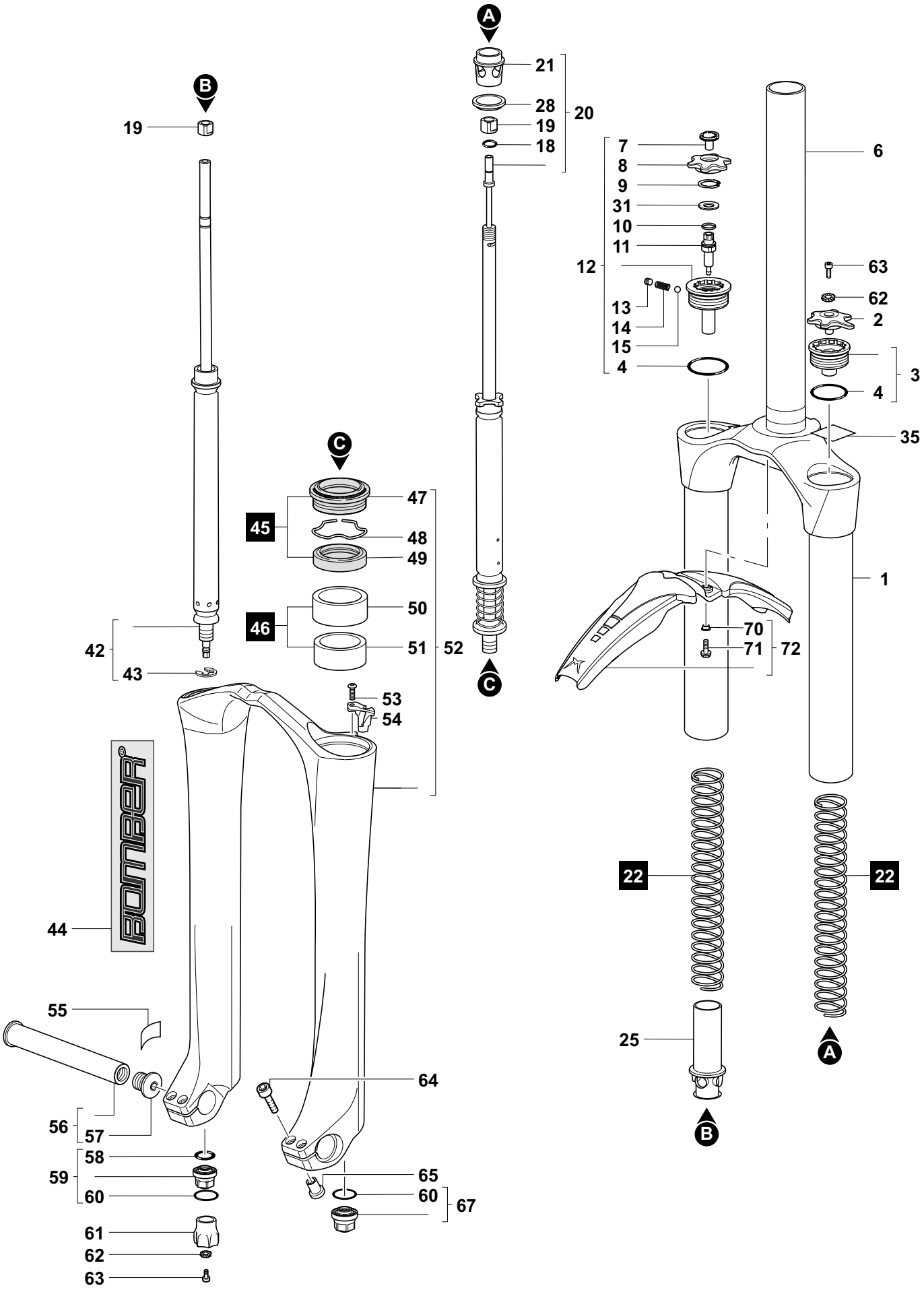

MARZOCCHI M.Y.2007 66 RC2 ETA - 160

20060510 G00