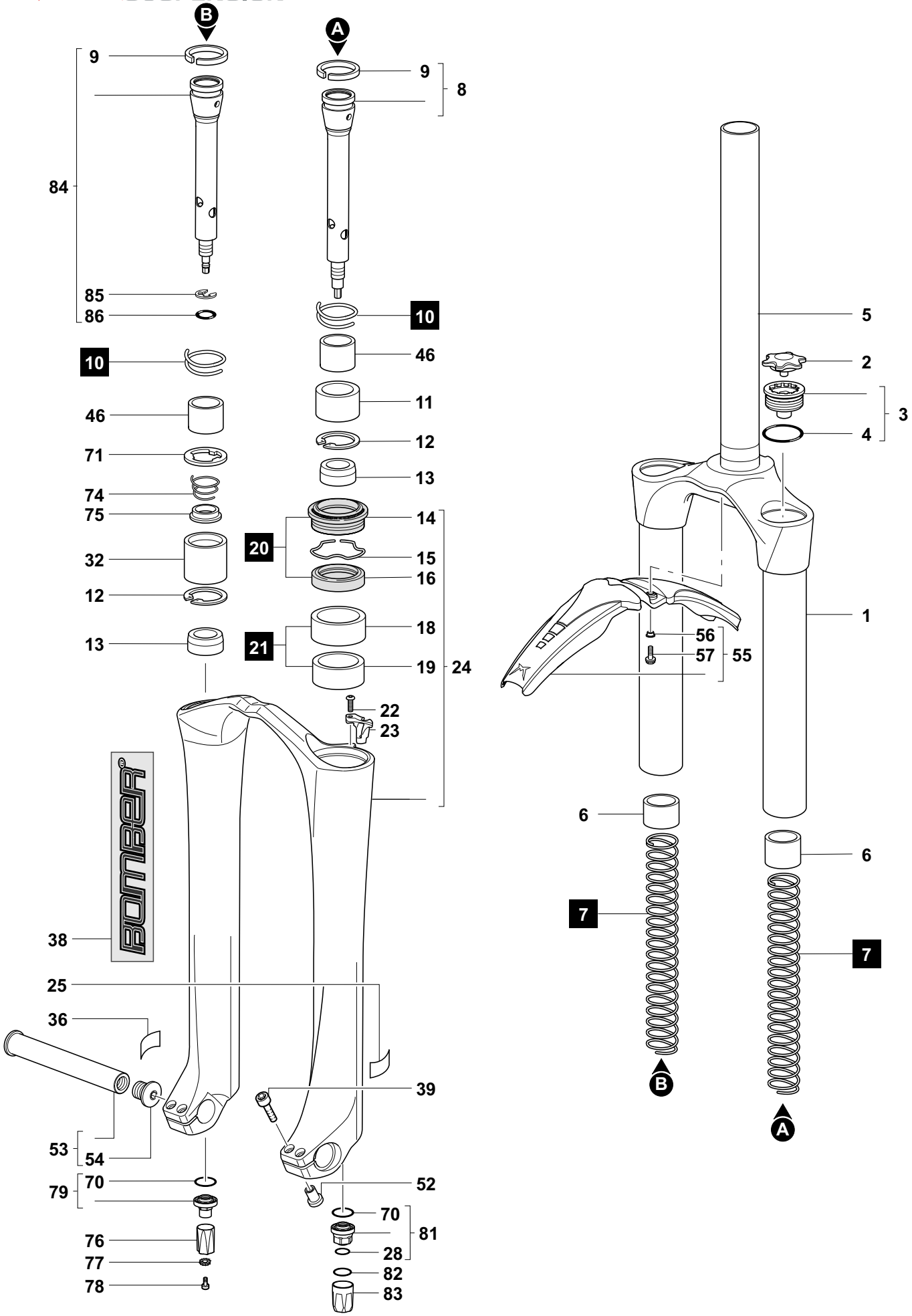

MARZOCCHI M.Y.2007

66 RCV - 160