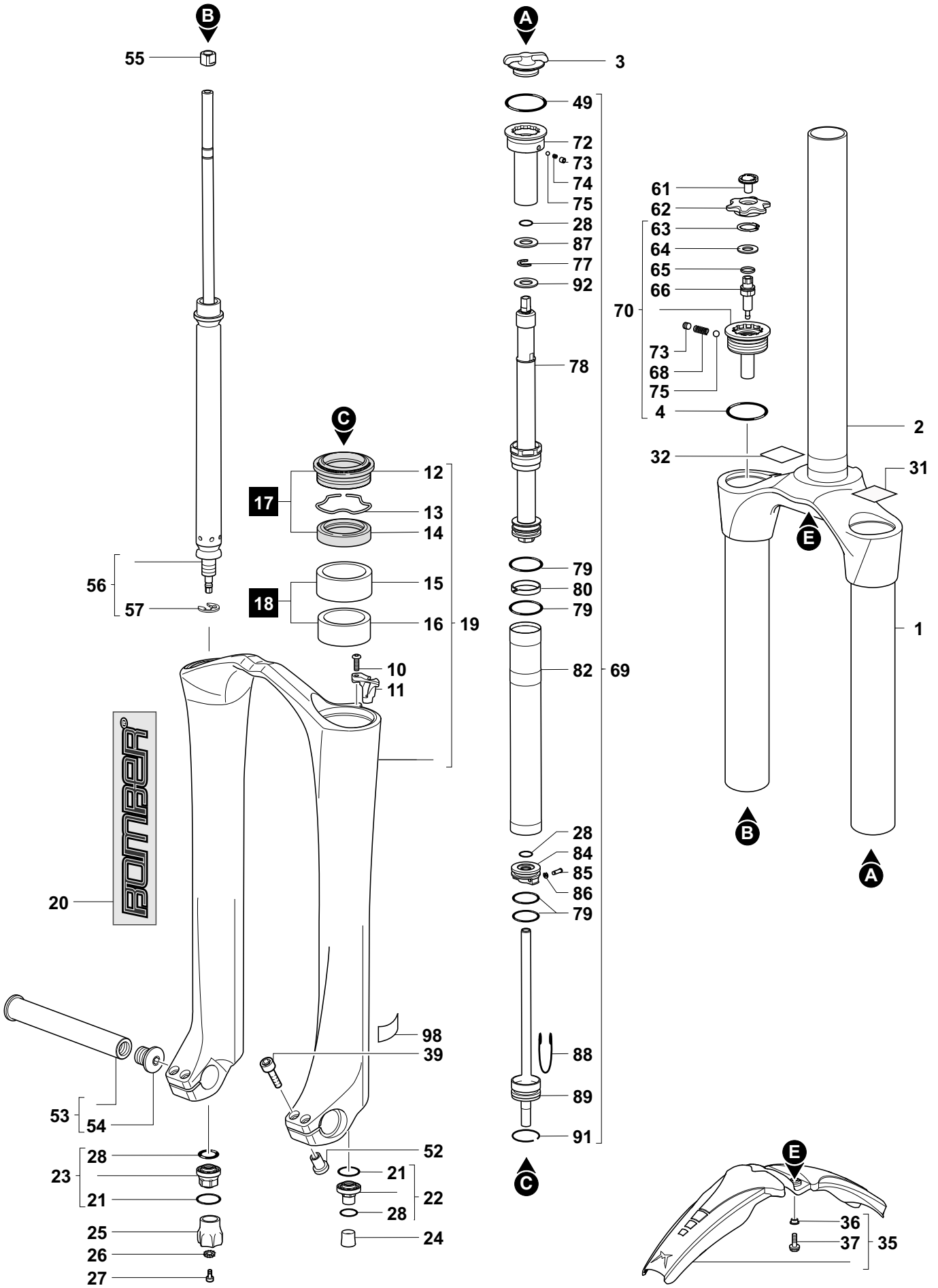
B
55
A
3
49
72
73
74
75
28
87
77
92
70
78
61
62
63
64
65
66
73
68
75
4
2
32
31
E
1
B
A
C
12
17
13
14
56
57
15
18
16
19
10
11
79
80
79
82
69
28
84
85
86
79
20
98
39
88
89
91
53
54
52
28
23
21
21
22
28
25
26
27
24
C
E
36
37
35