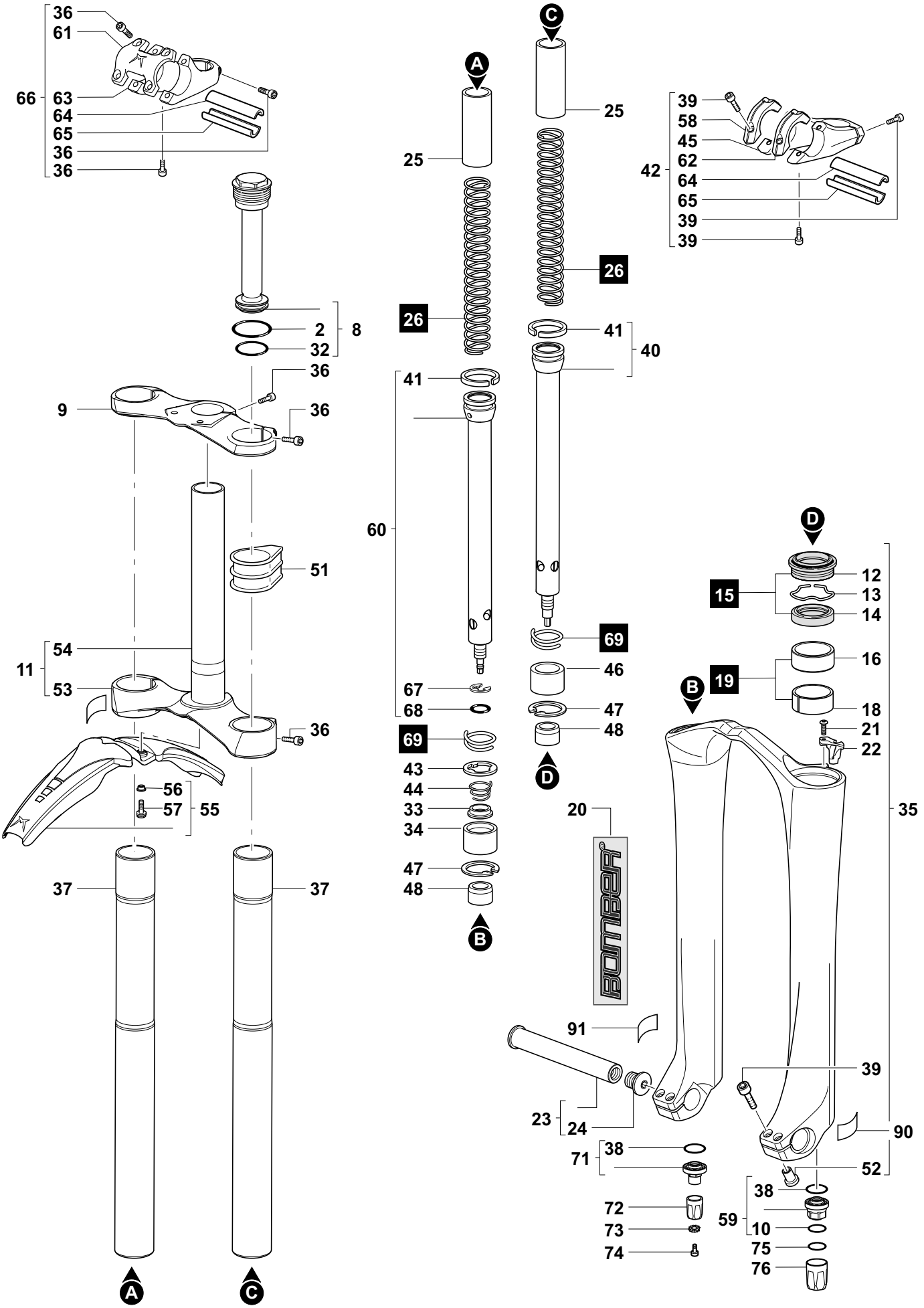
36
61
66
63
64
65
36
36
2
32
8
36
9
36
51
54
11
53
36
56
57
55
37
37
A
C
25
25
26
26
41
41
40
60
67
68
69
43
44
33
34
47
48
B
C
25
26
41
40
69
46
47
48
D
20
BOMBER
91
23
24
71
38
72
73
74
39
58
45
62
42
64
65
39
39
D
12
15
13
14
16
19
18
21
22
B
35
39
90
52
38
59
10
75
76
A
C