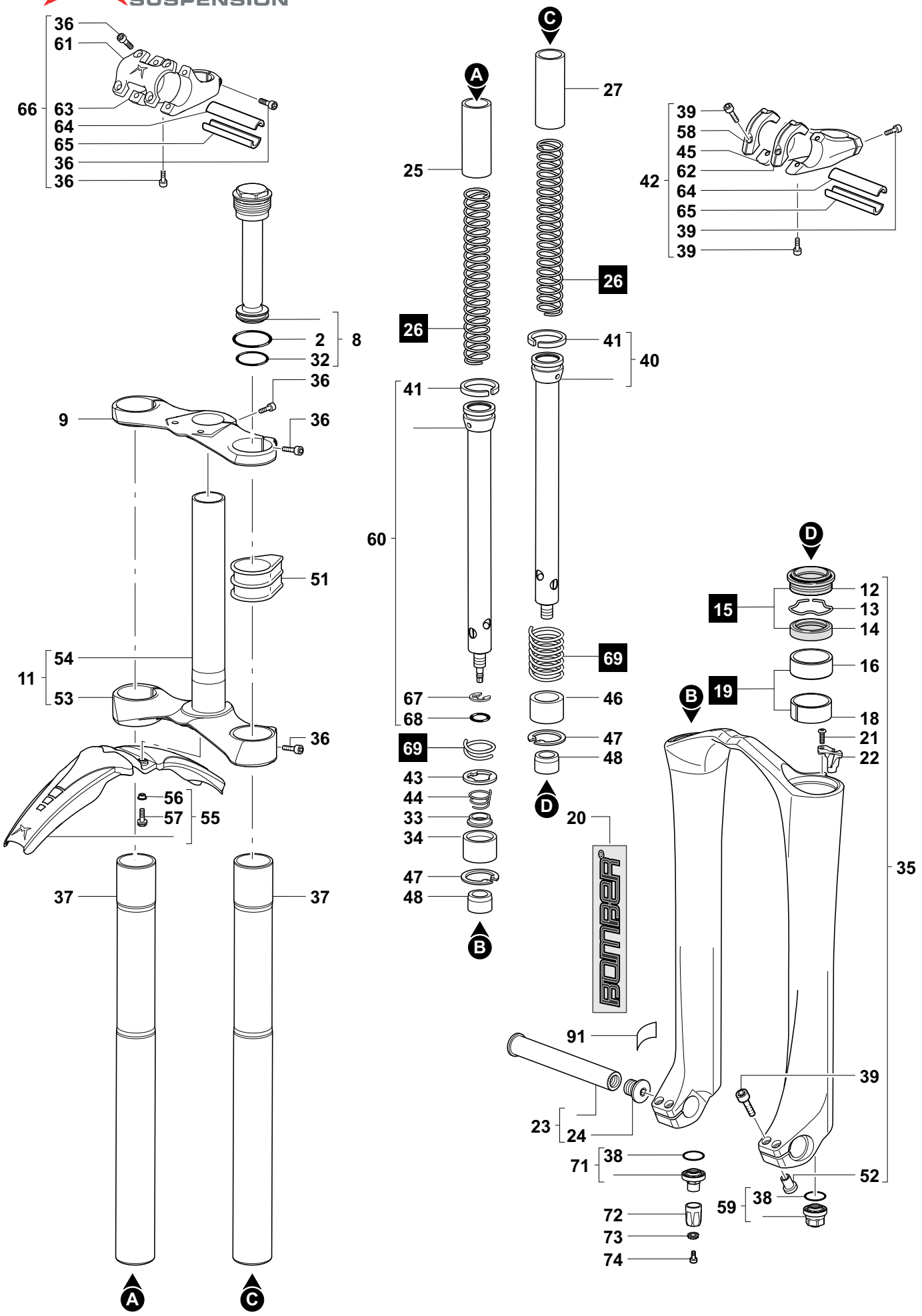

MARZOCCHI M.Y.2007

888 RV - 200