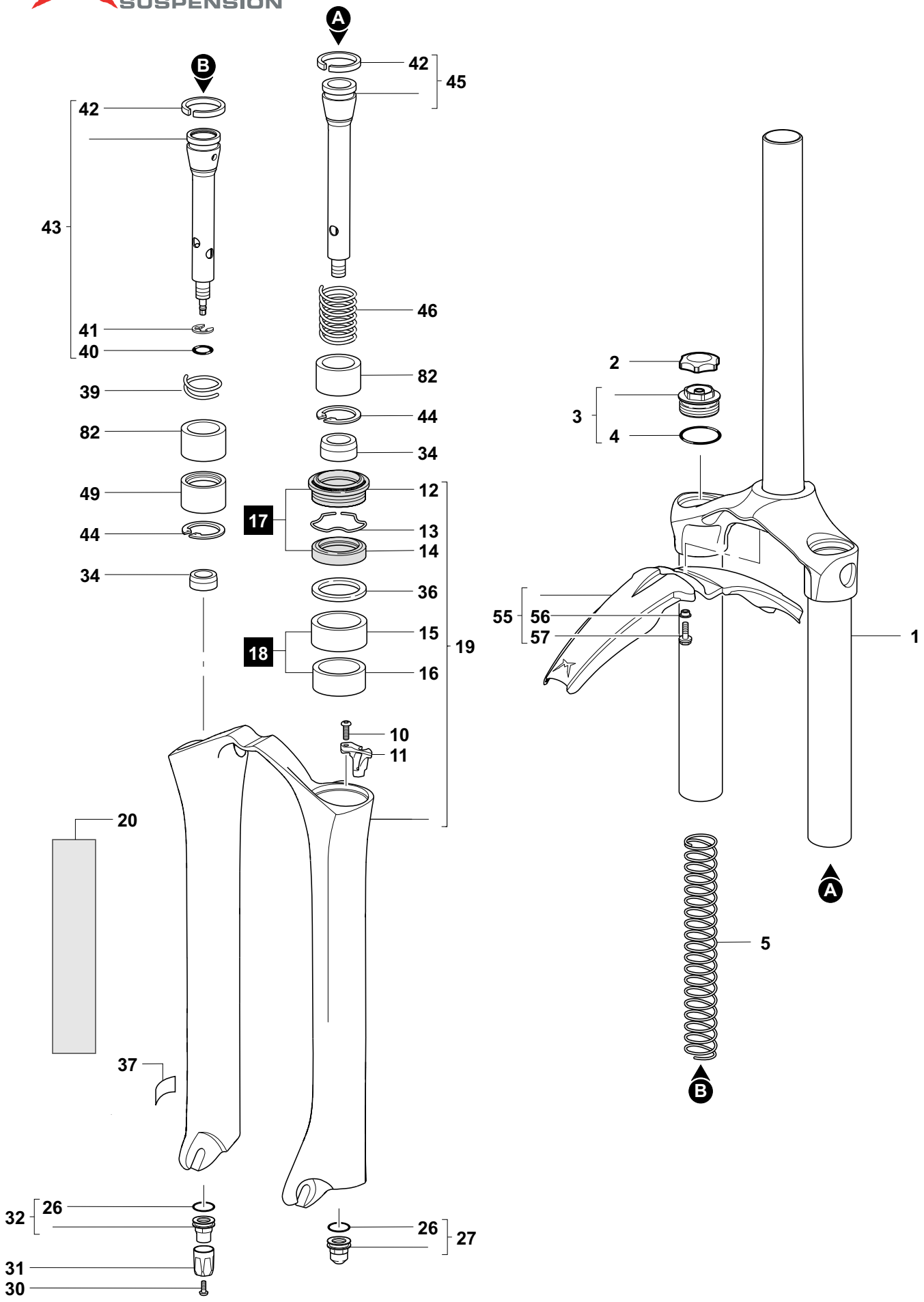
A
B
42
45
42
43
46
41
40
82
39
44
82
34
49
12
17
13
44
14
34
36
55
56
57
15
18
19
16
1
10
11
20
5
37
32
26
31
30
26
27