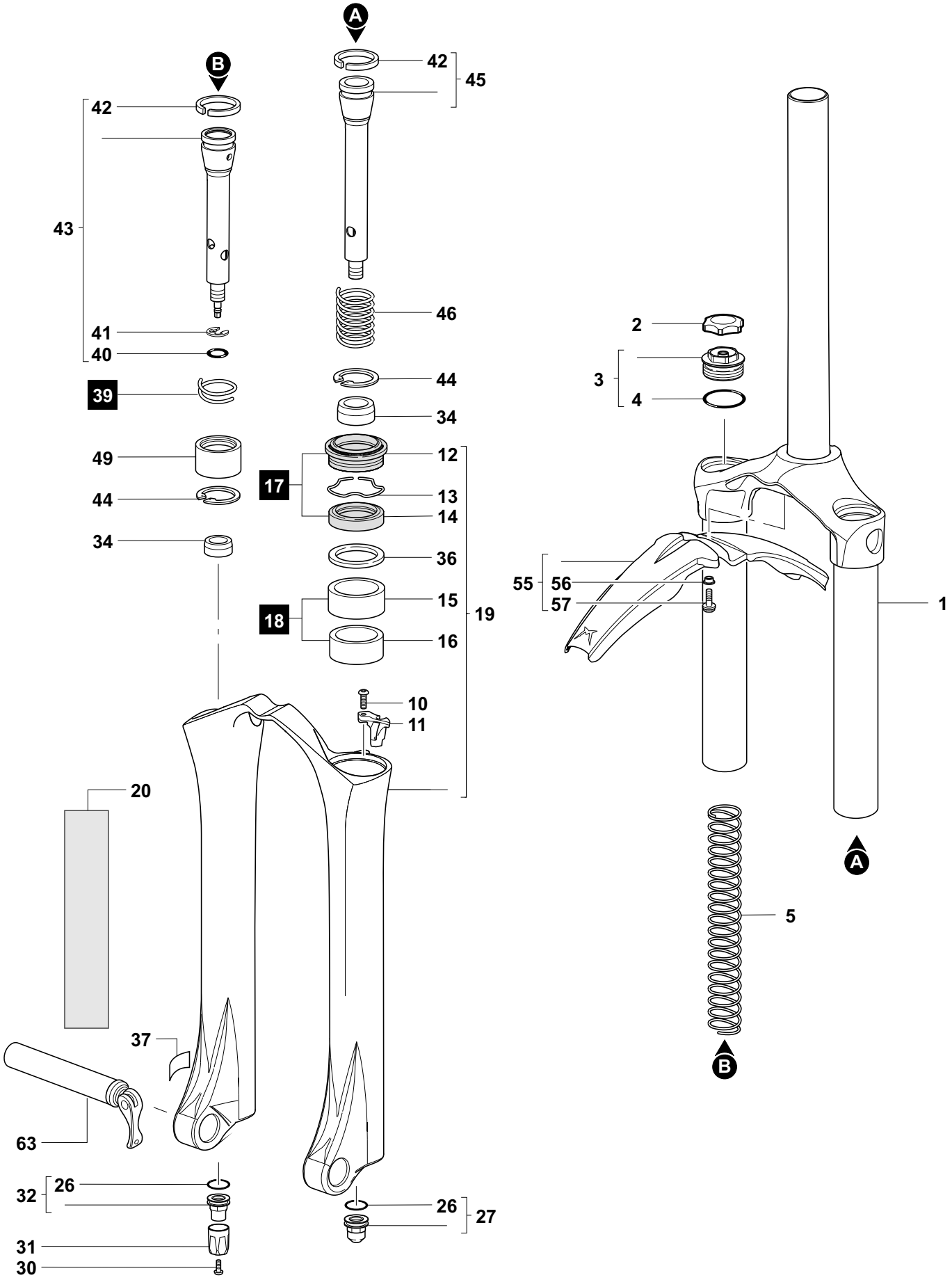

MARZOCCHI M.Y.2007 **All Mountain 4 - 160 - QR**