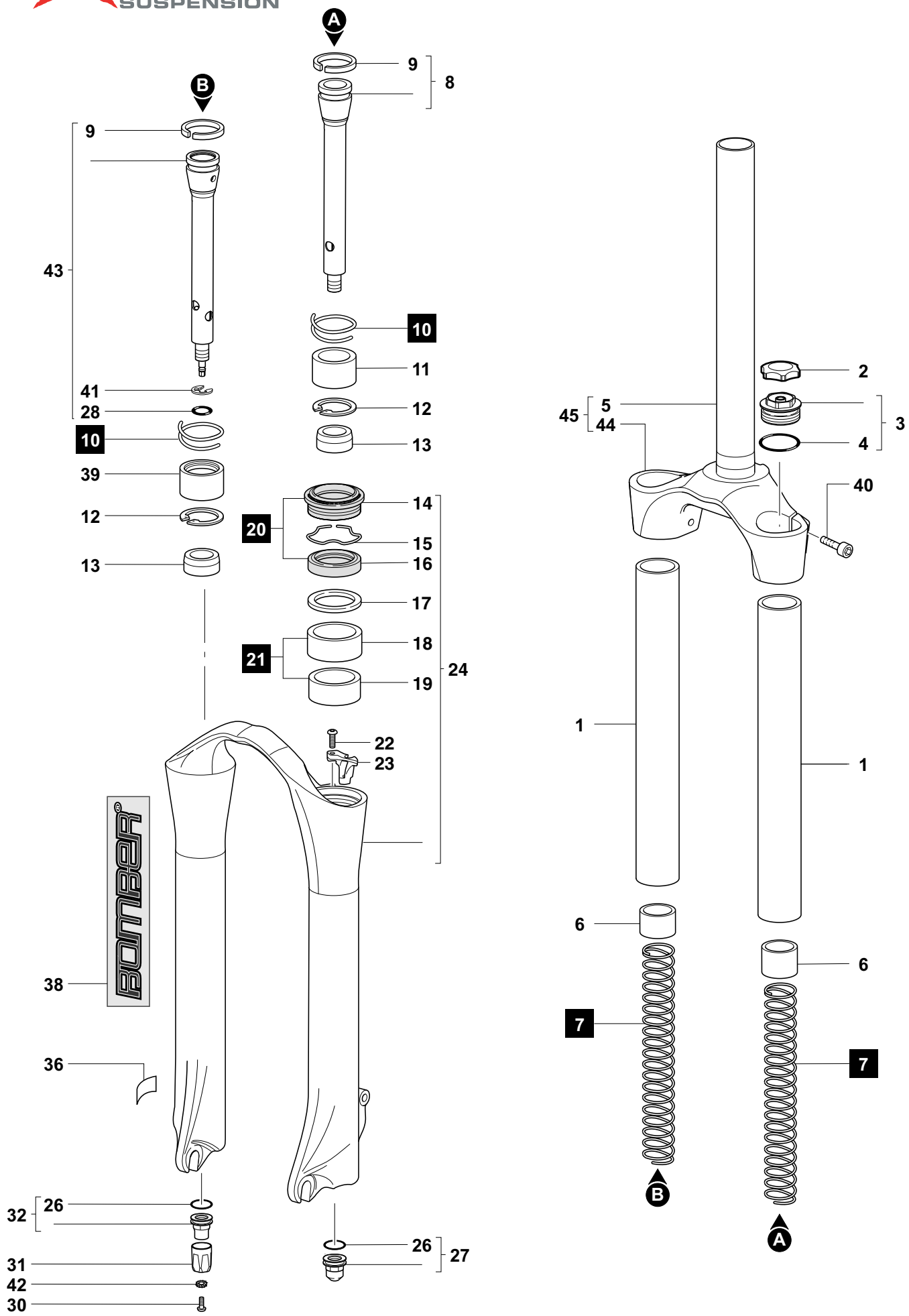
A
B
9
8
43
41
28
10
39
12
13
11
14
20
15
16
17
18
21
19
24
22
23
38
36
32
26
31
42
30
27
45
5
44
2
3
4
40
1
6
7