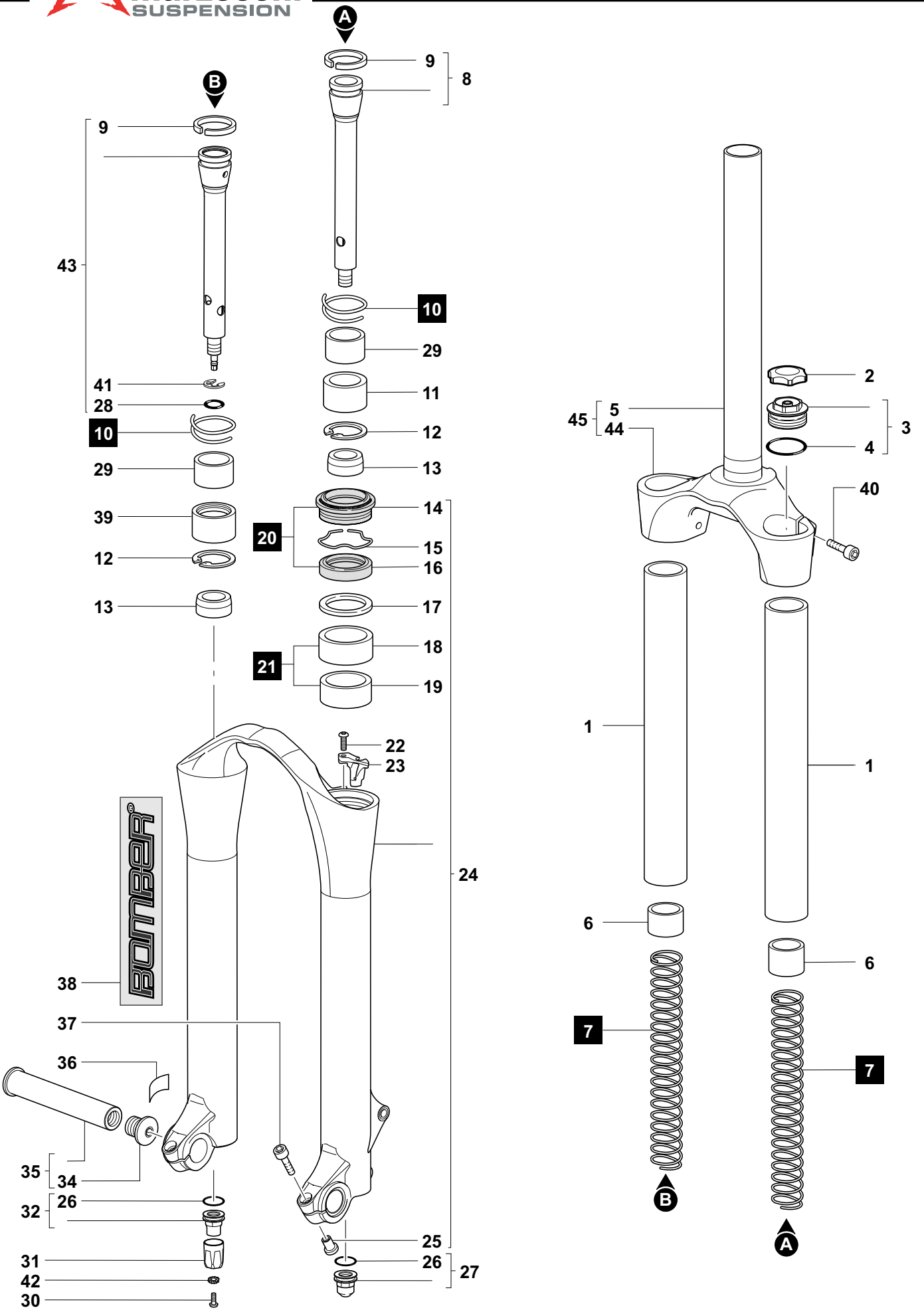

MARZOCCHI M.Y.2007 **Dirt Jumper 2 - 080 - TA**