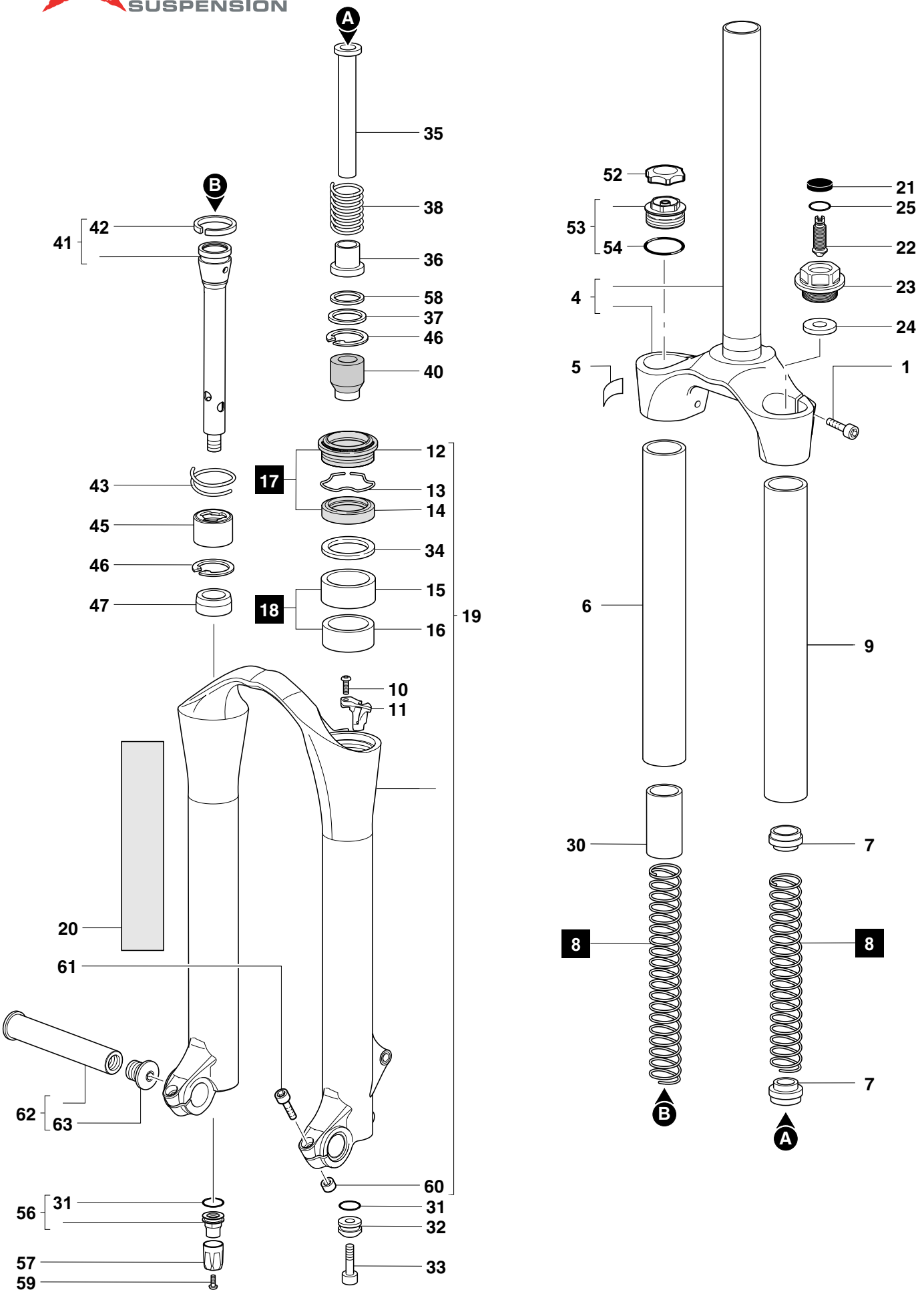

MARZOCCHI M.Y.2007 **Dirt Jumper 3 - 100 - TA**