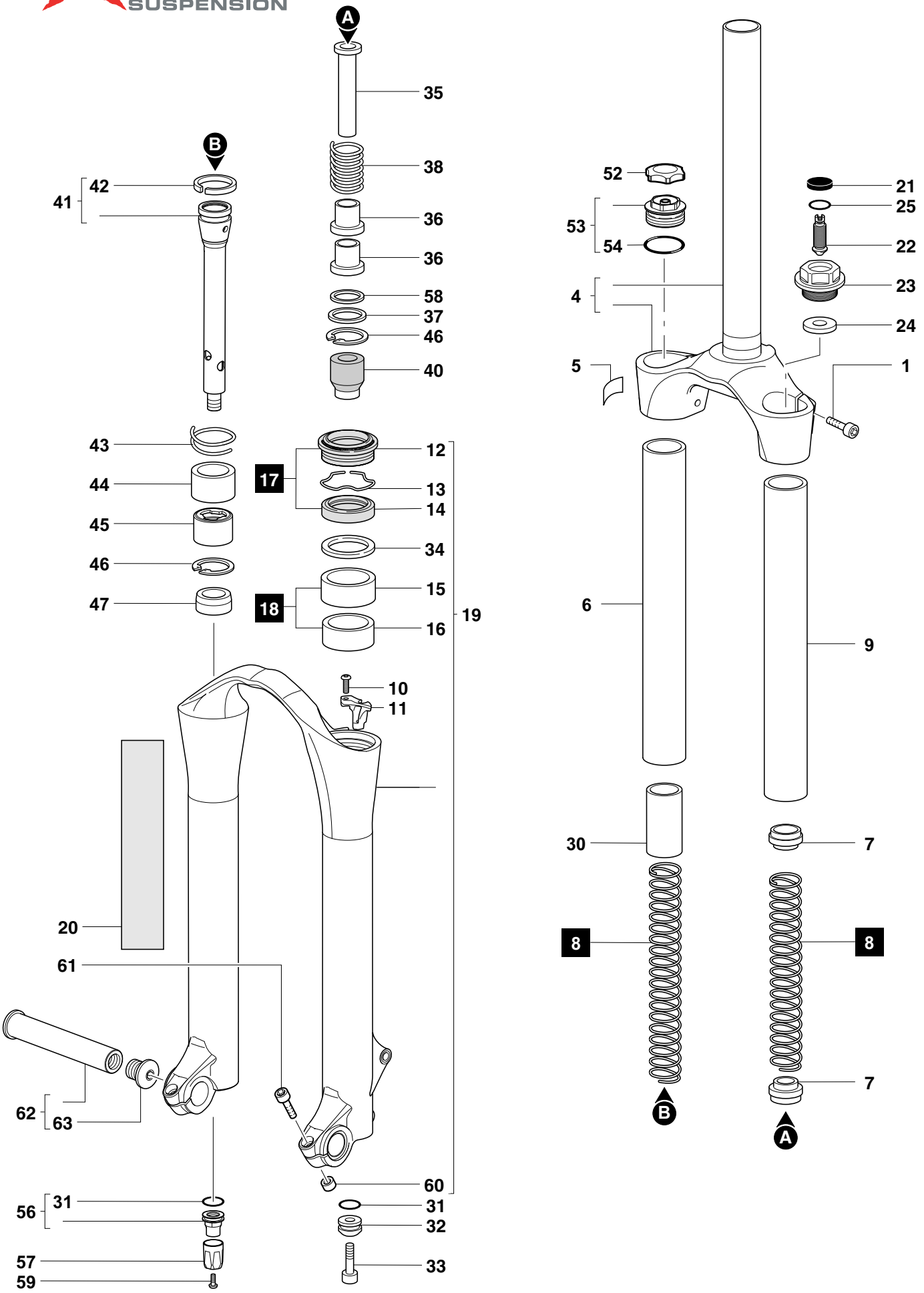
A
35
B
38
42
41
36
36
58
37
46
40
52
21
25
53
54
22
23
4
24
5
1
43
12
17
44
13
14
45
34
46
15
47
18
16
19
6
9
10
11
30
7
20
8
8
61
62
63
7
60
56
31
31
32
57
33
59
B
A