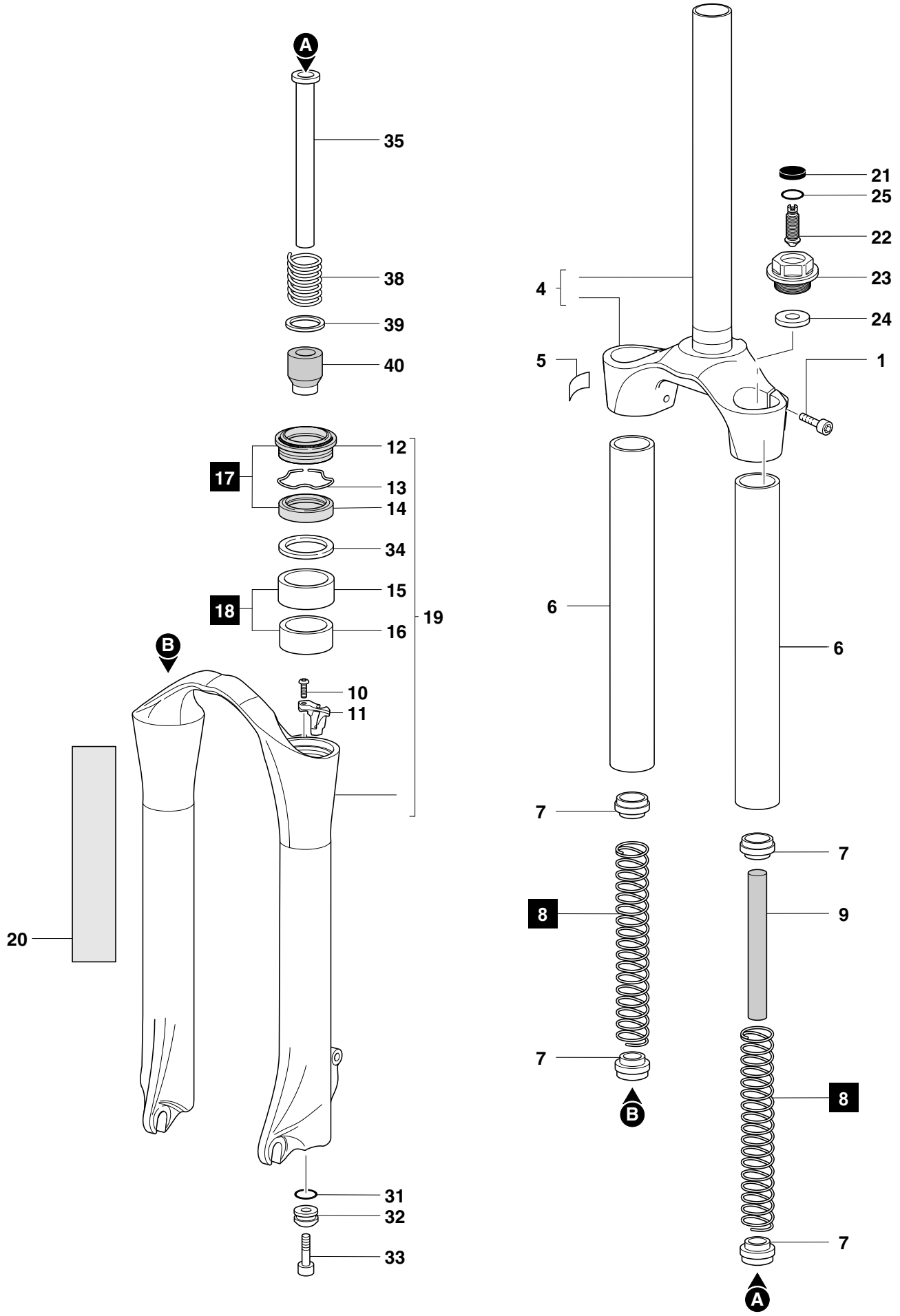
A
35
38
39
40
12
17
13
14
34
15
18
16
19
B
10
11
20
31
32
33
21
25
22
23
24
4
5
1
6
6
7
7
8
9
7
8
B
7
A