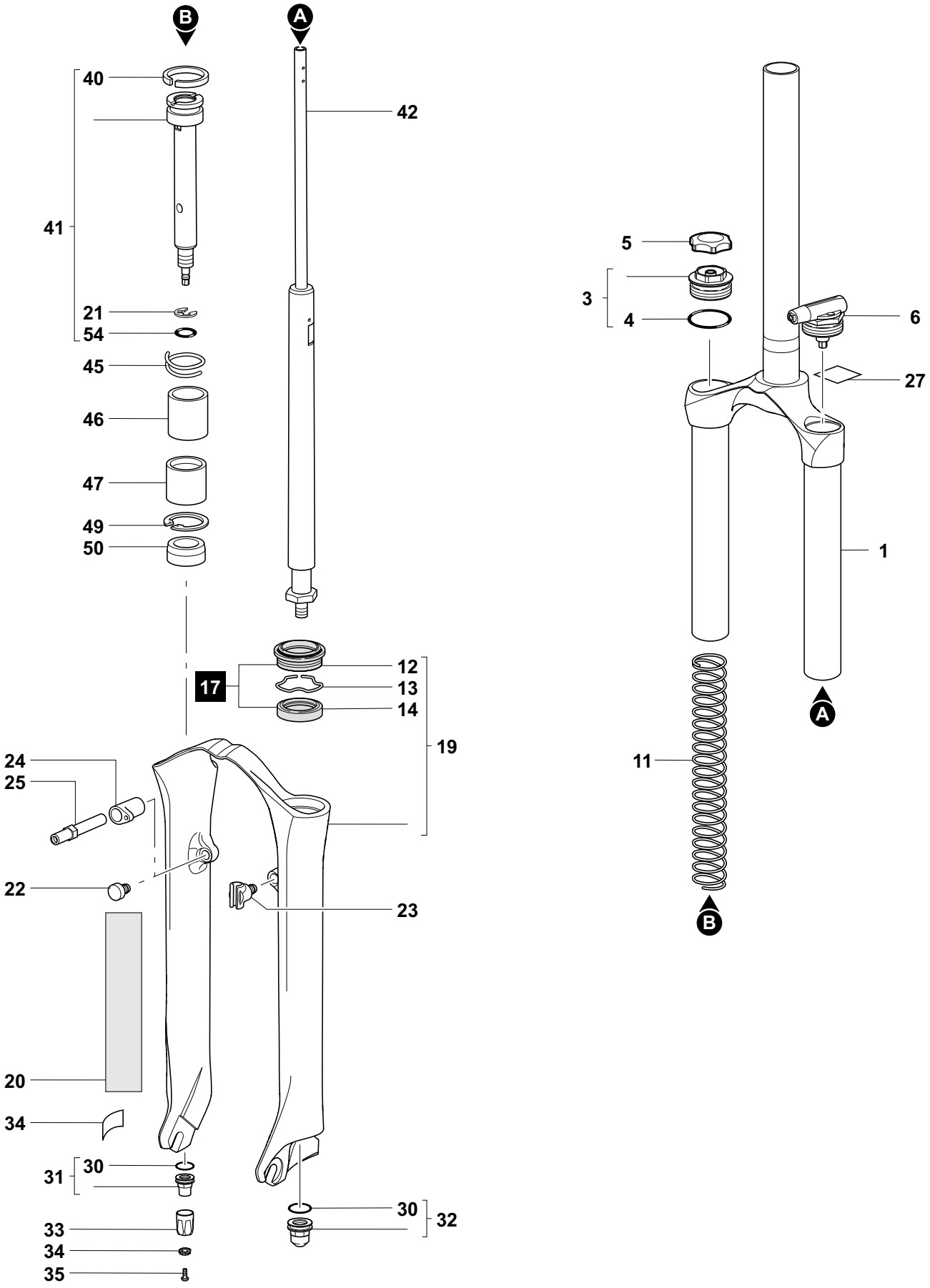
B
A
40
42
41
21
54
45
46
47
49
50
17
12
13
14
19
24
25
22
23
20
34
31
30
33
34
35
30
32
5
3
4
6
27
1
A
11
B