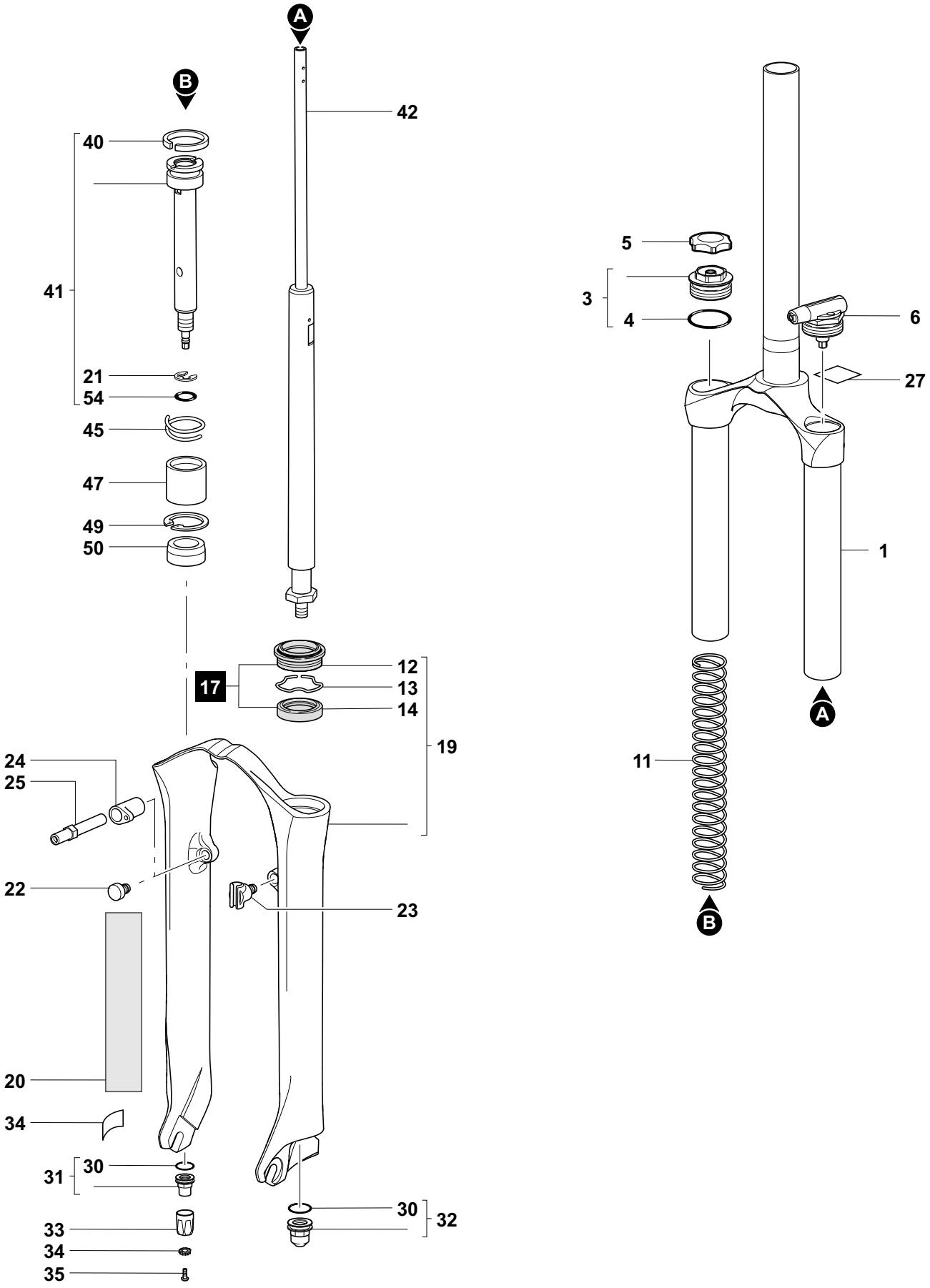

MARZOCCHI M.Y.2007

MX PRO LO RC - 120