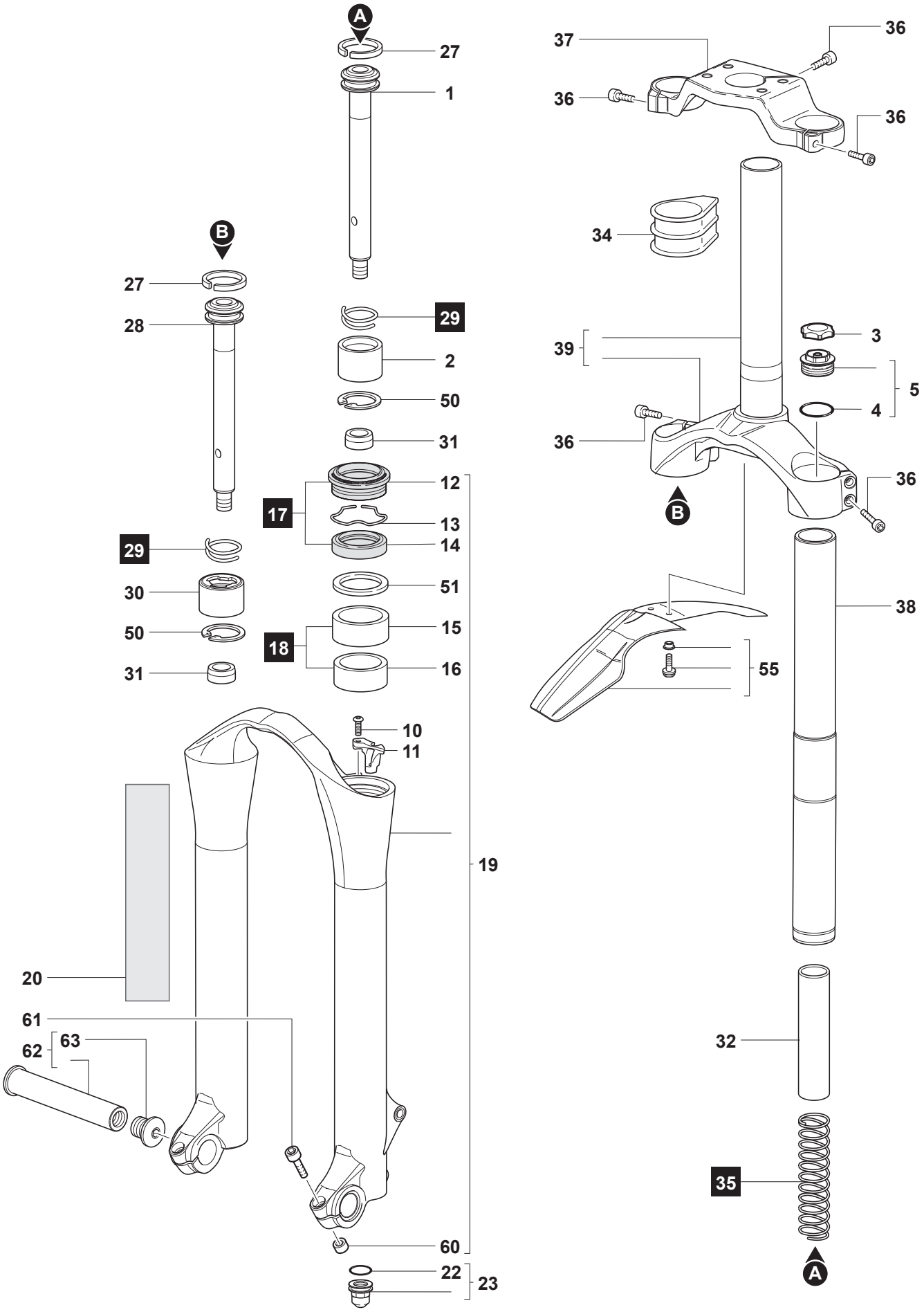
A
27
1
B
27
28
29
2
50
31
12
17
13
14
29
30
51
50
15
18
31
16
10
11
19
20
61
62
63
60
22
23
37
36
36
36
34
39
3
5
4
36
36
B
38
55
32
35
A