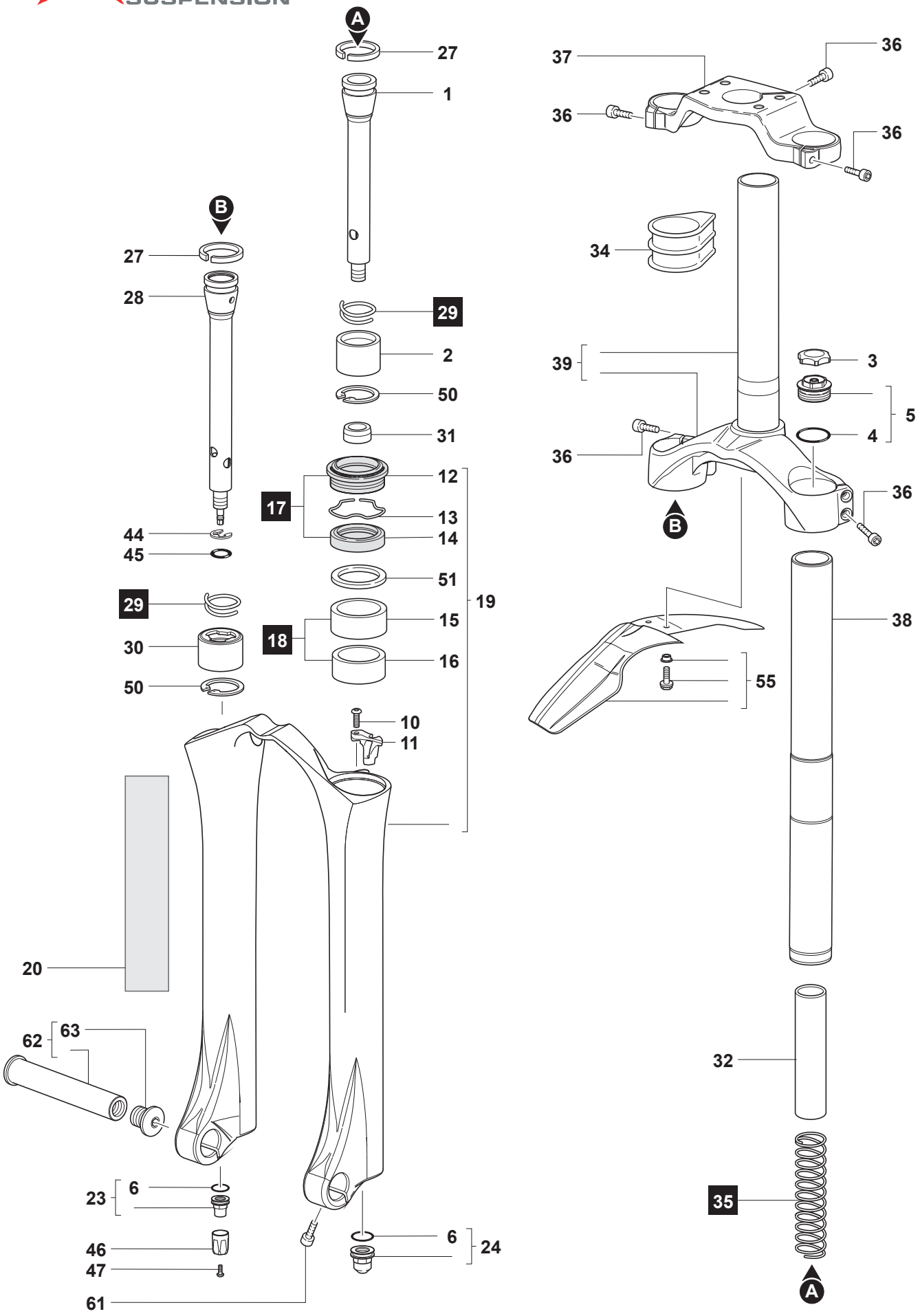
A
27
1
B
27
28
29
2
50
31
12
17
13
14
44
45
51
19
29
15
18
30
16
50
10
11
20
62
63
23
6
46
47
61
6
24
37
36
36
36
34
39
3
5
4
36
36
B
38
55
32
35
A