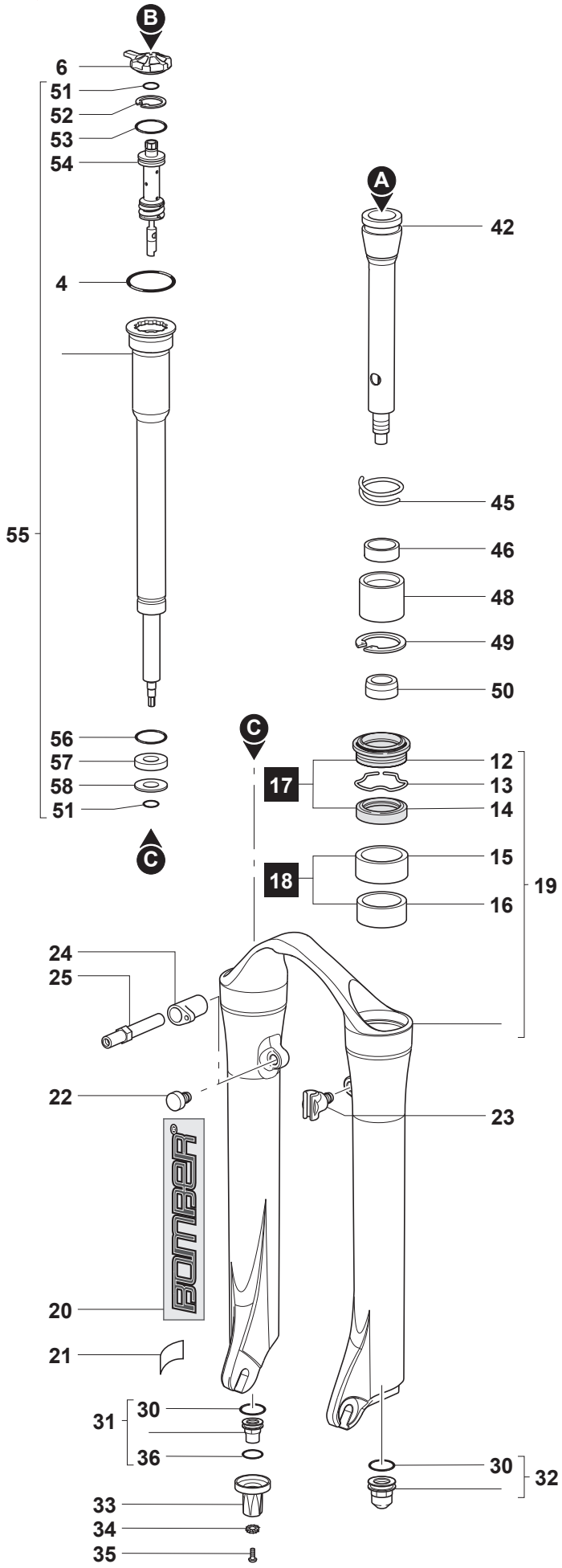

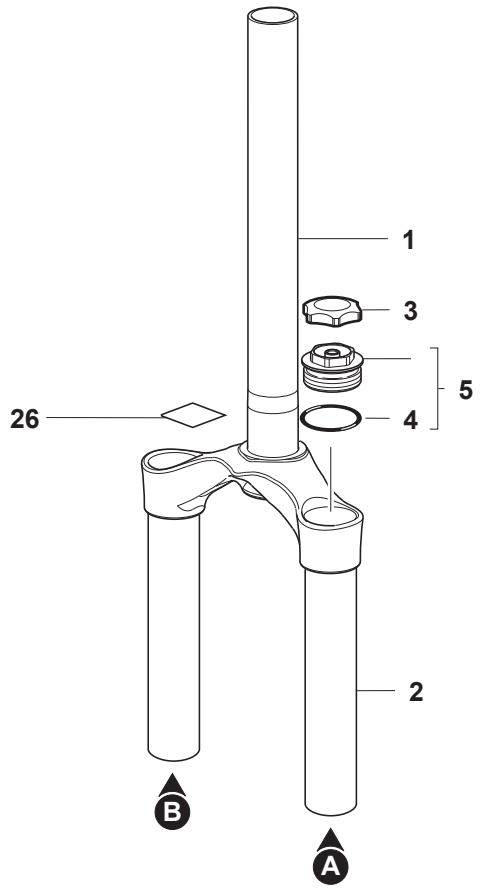

MARZOCCHI M.Y.2007 **XC 500 TST2 - 120**