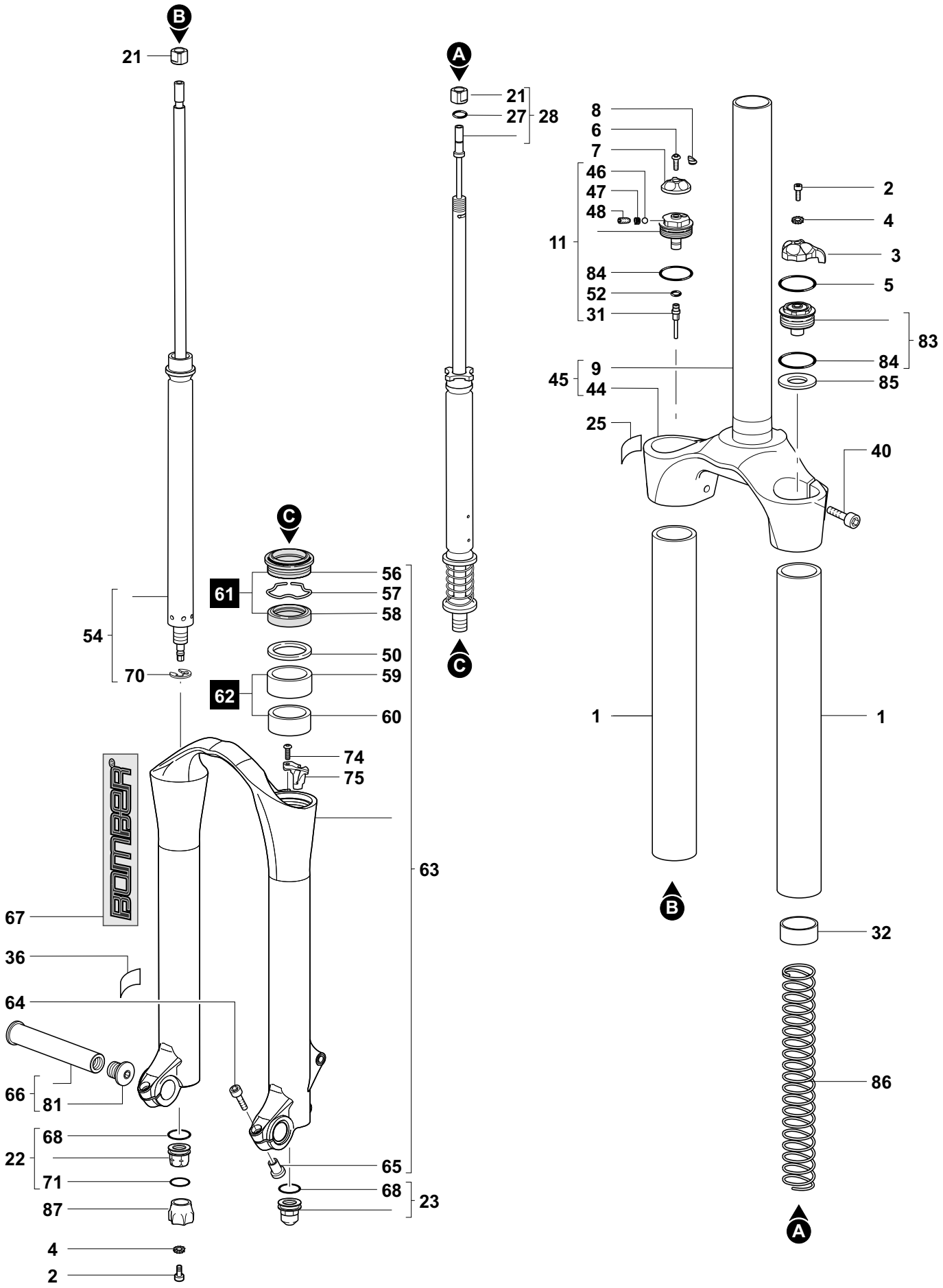

MARZOCCHI M.Y.2007 Z1 RC2 ETA -150- TA
20060510 G00