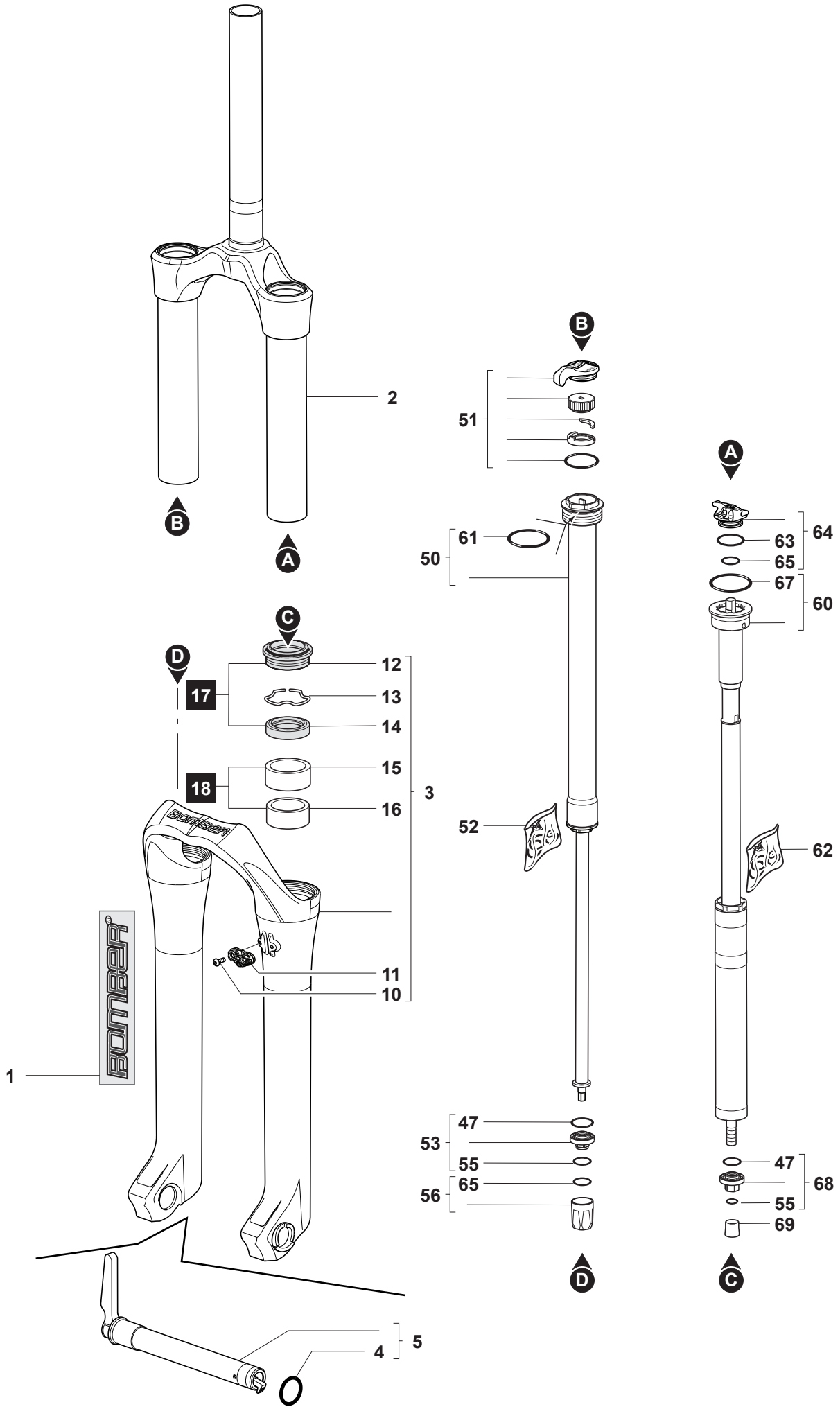

2009.07.01 - R.09.00