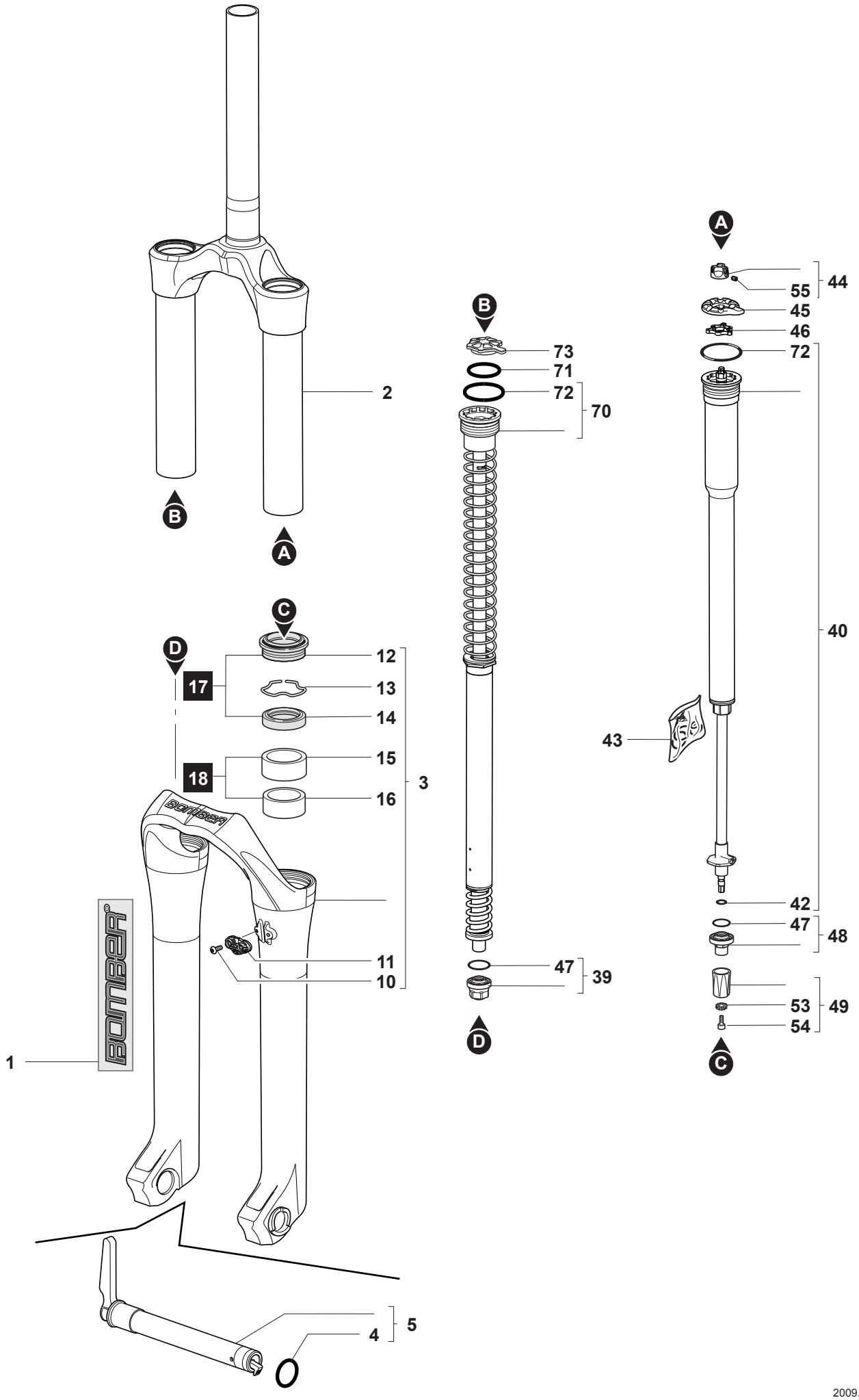

2009.07.16 - R.09.00