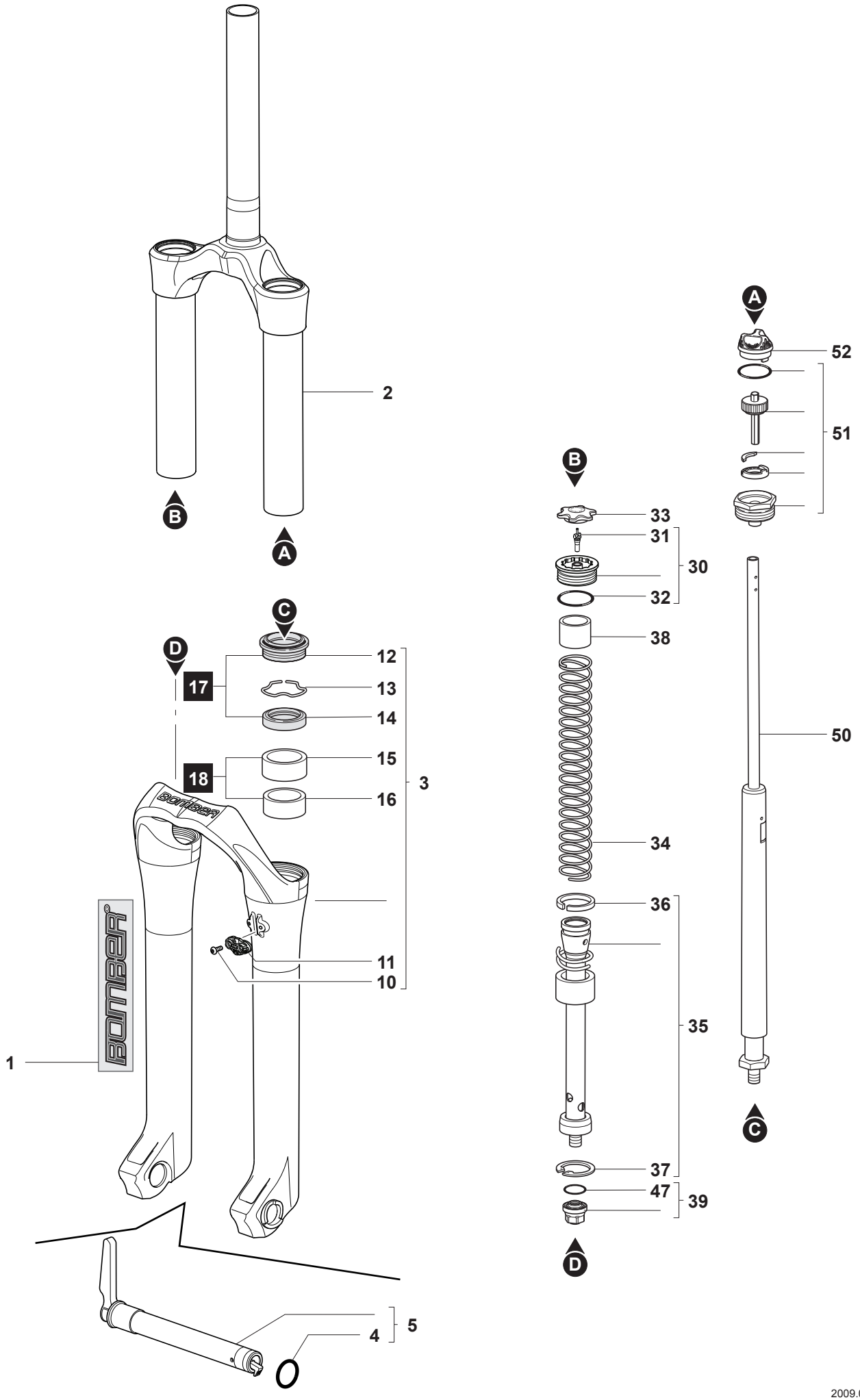

2009.07.07 - R.09.00