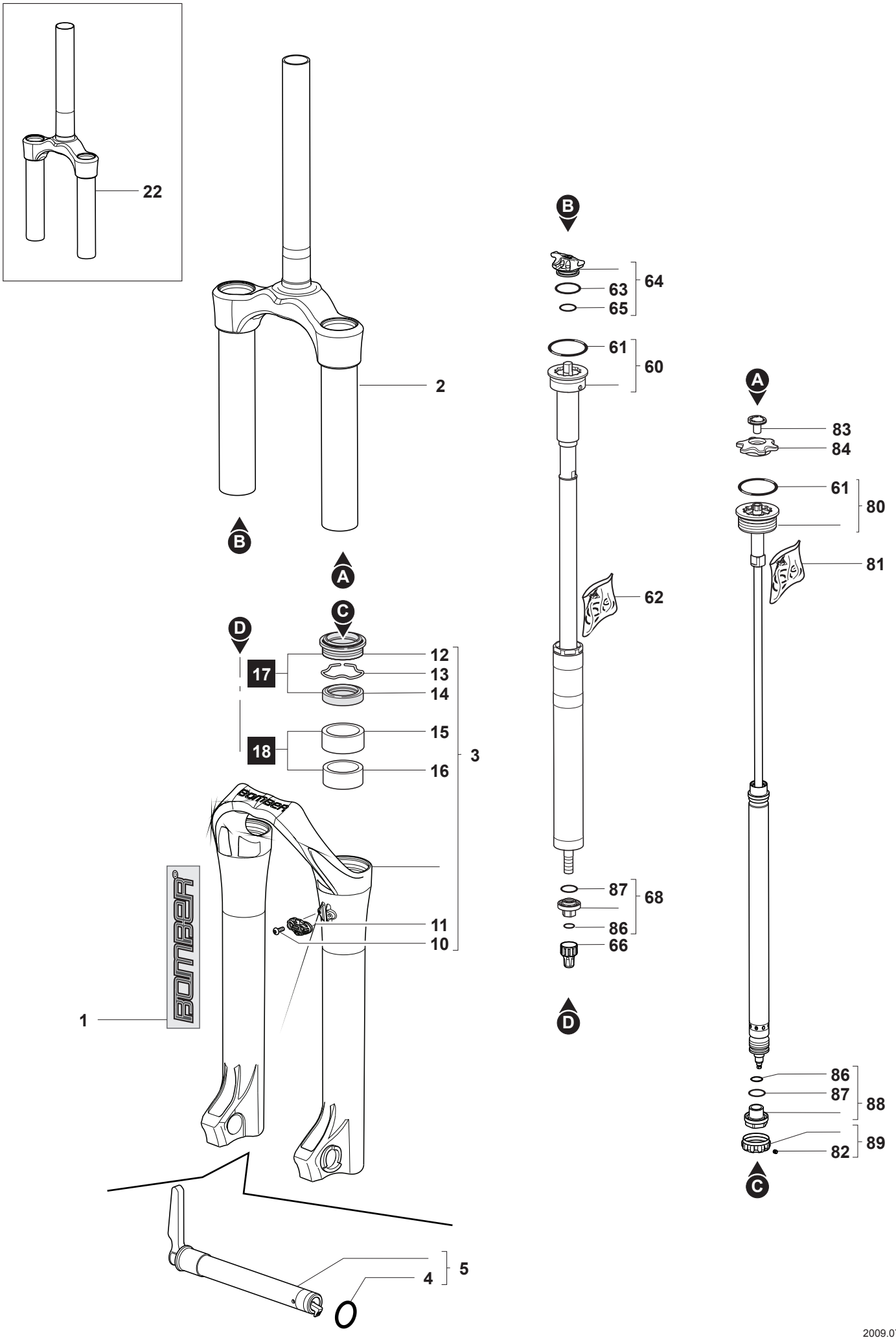
22
2
B
A
C
D
12
13
14
17
15
16
18
3
11
10
1
5
4
64
63
65
61
60
62
87
68
86
66
83
84
61
80
81
86
87
88
89
82