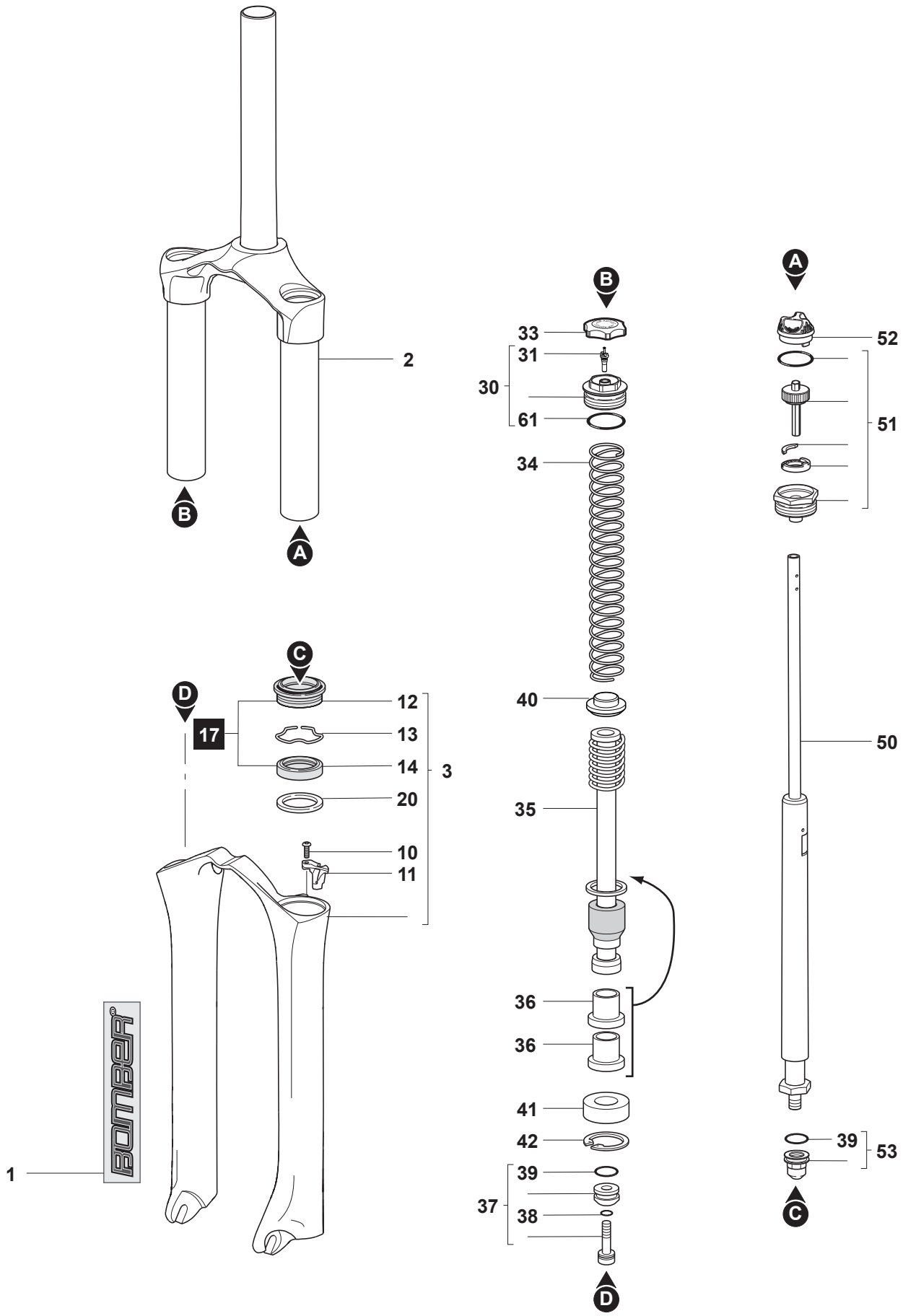

2009.07.23 - R.09.00