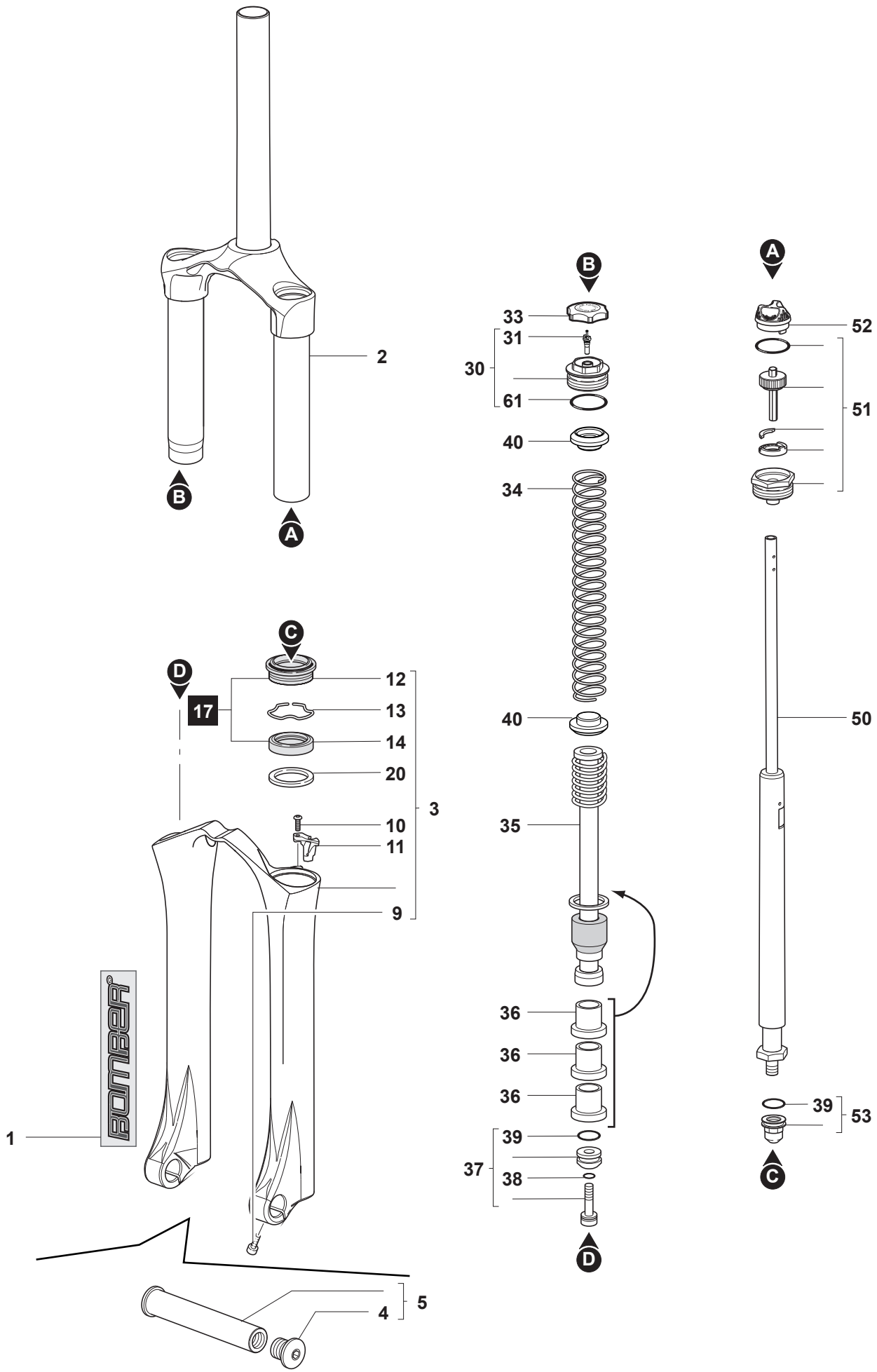

2009.07.31 - R.09.01