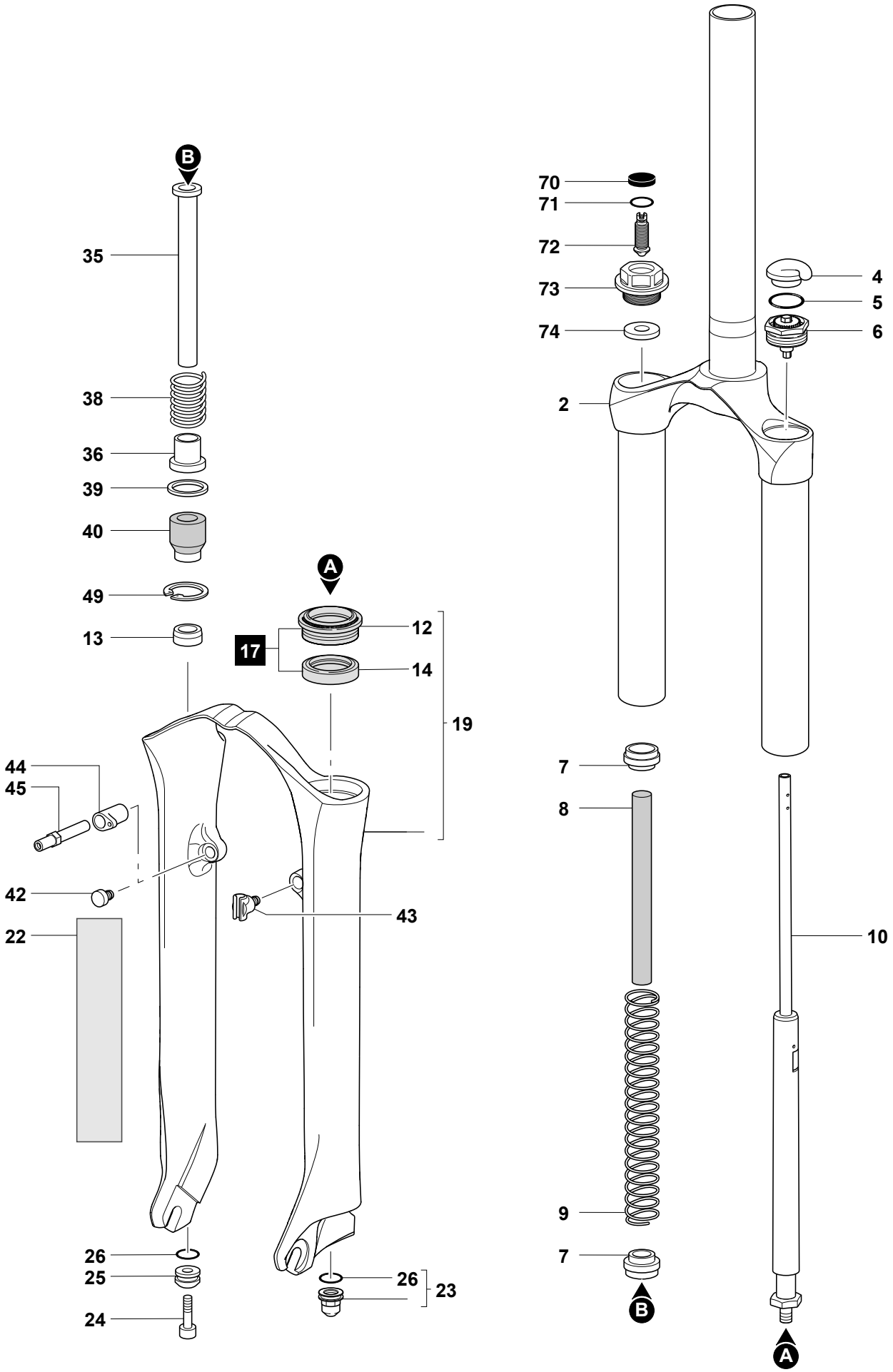

MARZOCCHI M.Y.2008 **MX LO - 100**