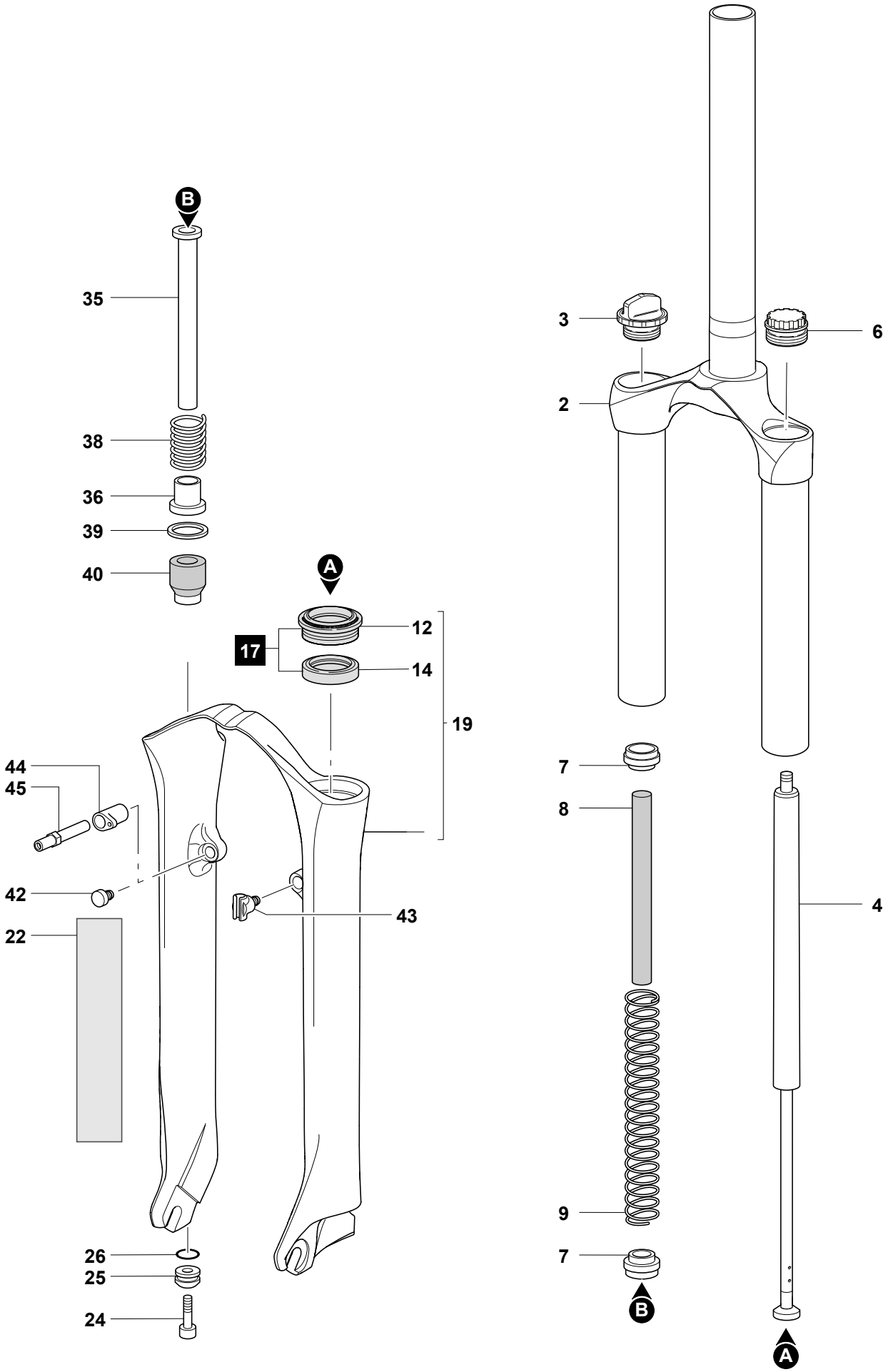

MARZOCCHI M.Y.2008 **MZ COMP - 100**