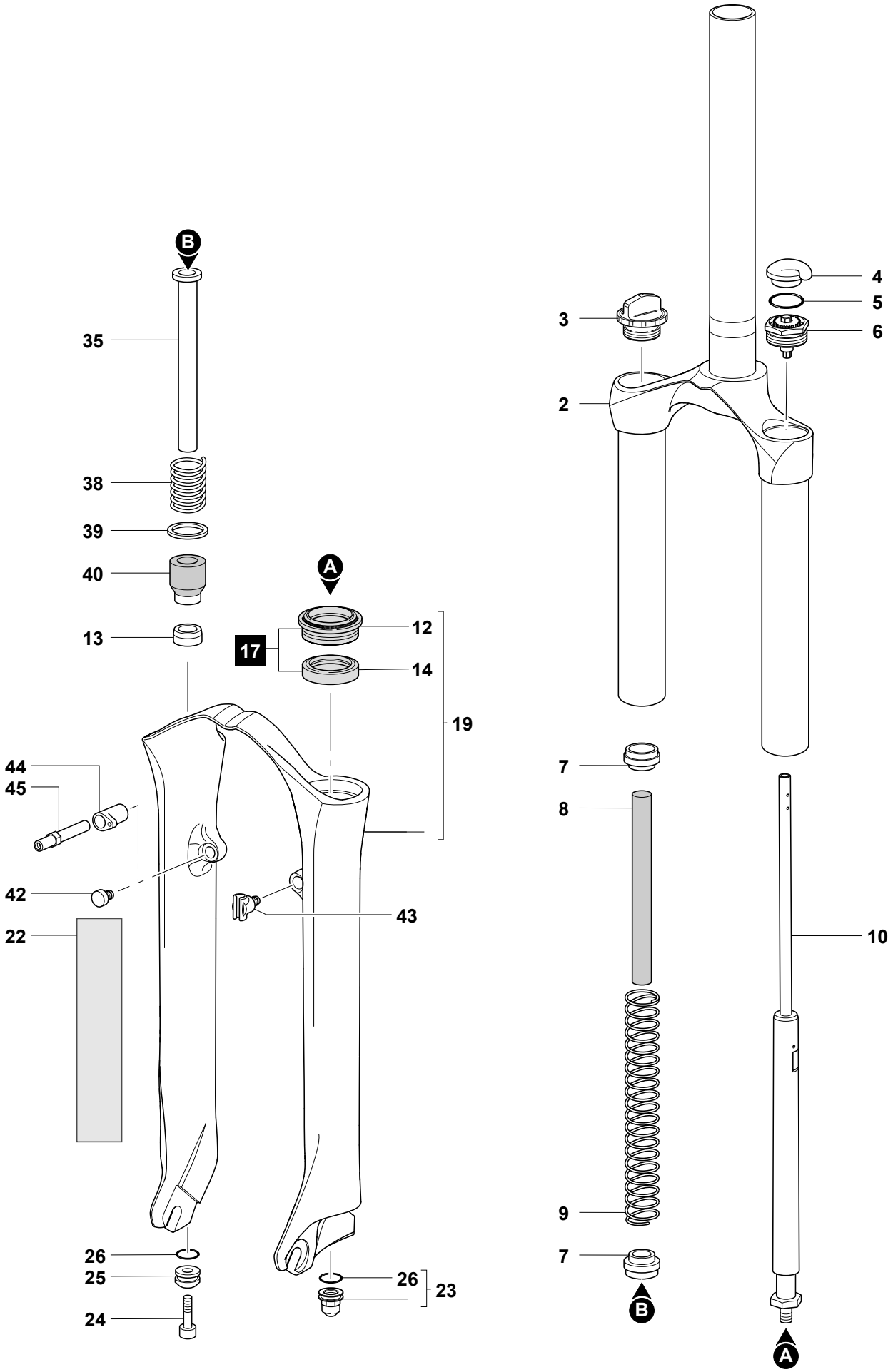

MARZOCCHI M.Y.2008 **MZ RACE - 120**