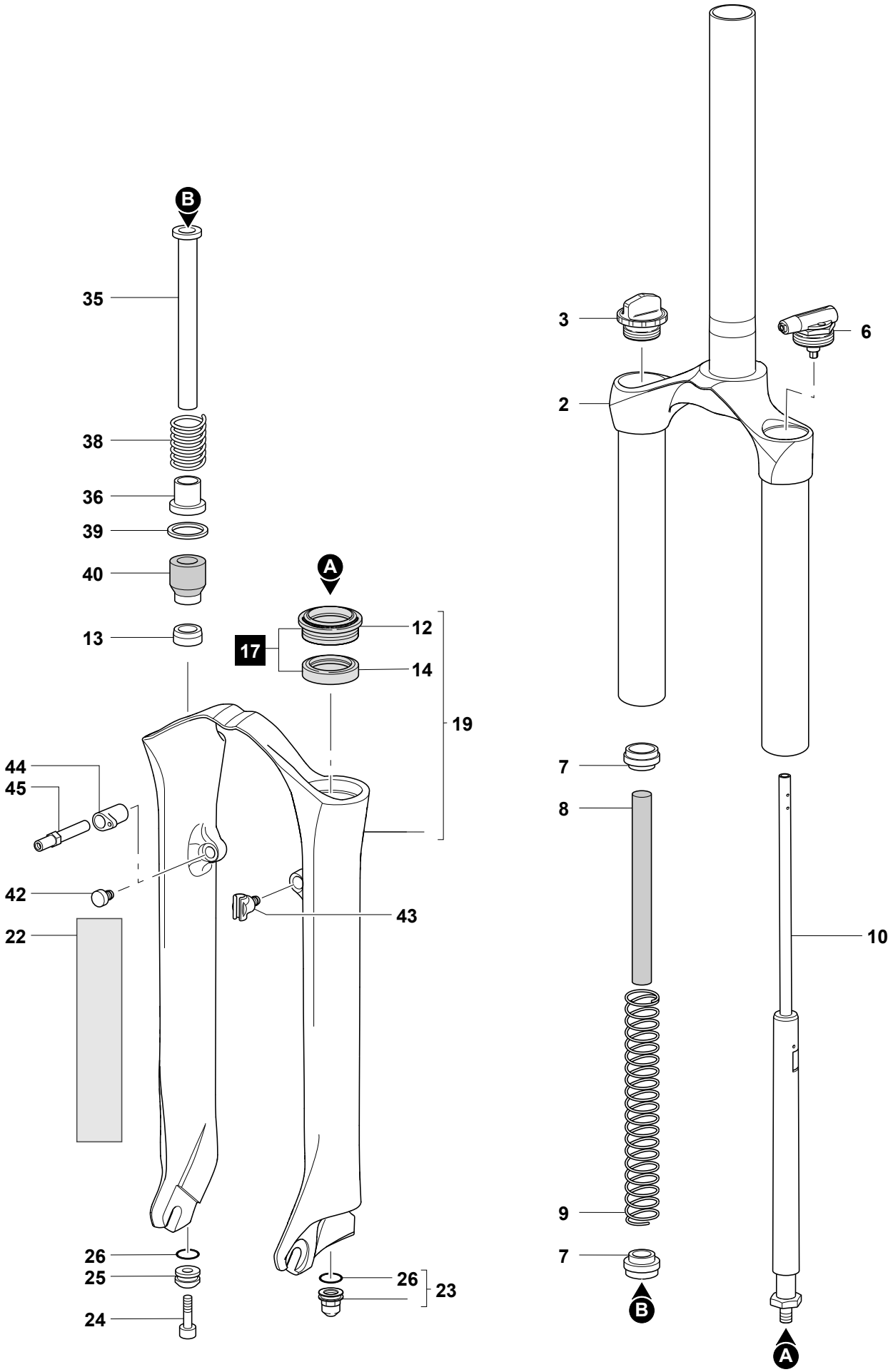

MARZOCCHI M.Y.2008 MZ RACE REMOTE CONTROL - 100