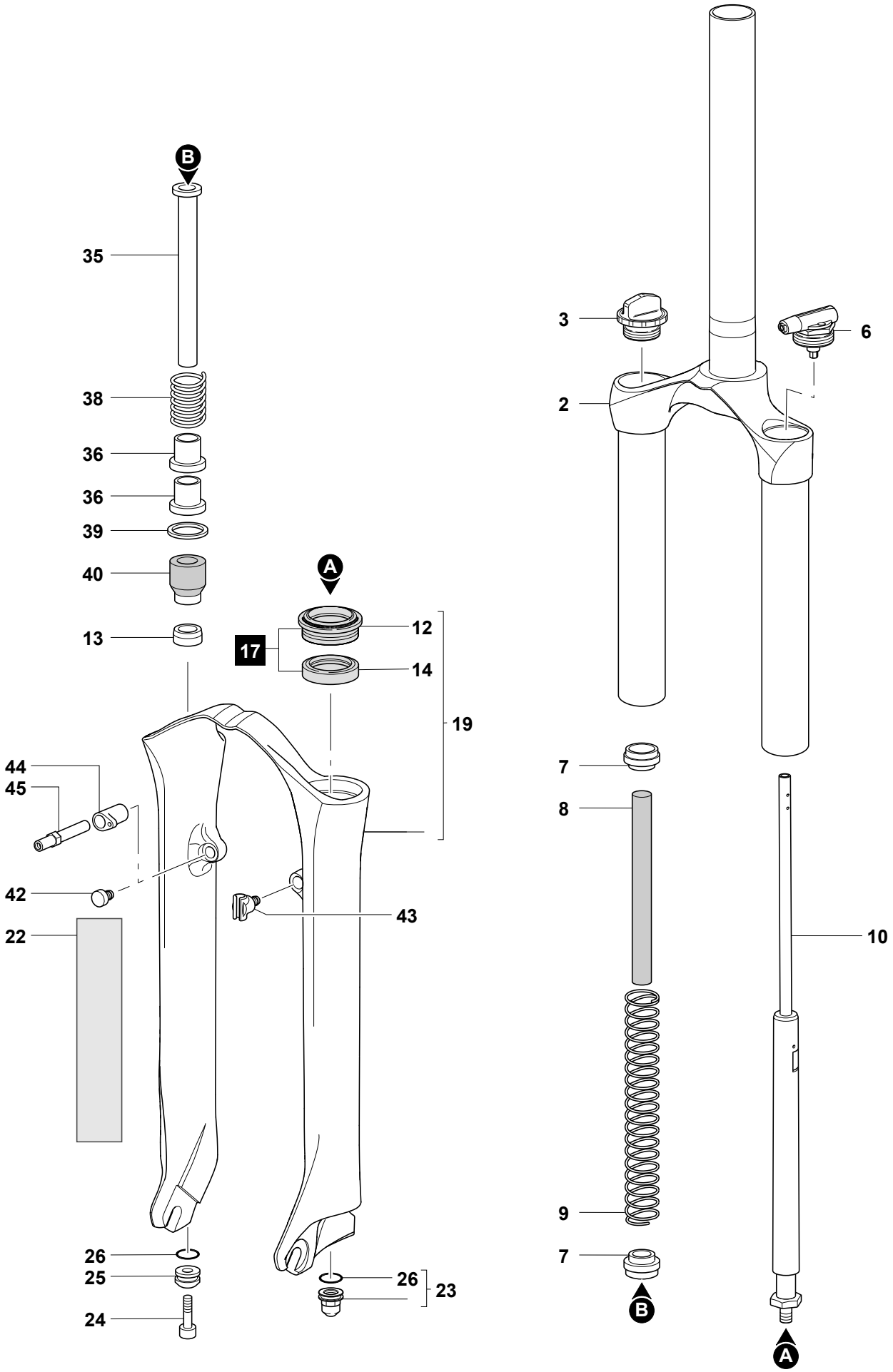

MARZOCCHI M.Y.2008 **MZ RACE REMOTE CONTROL - 80**