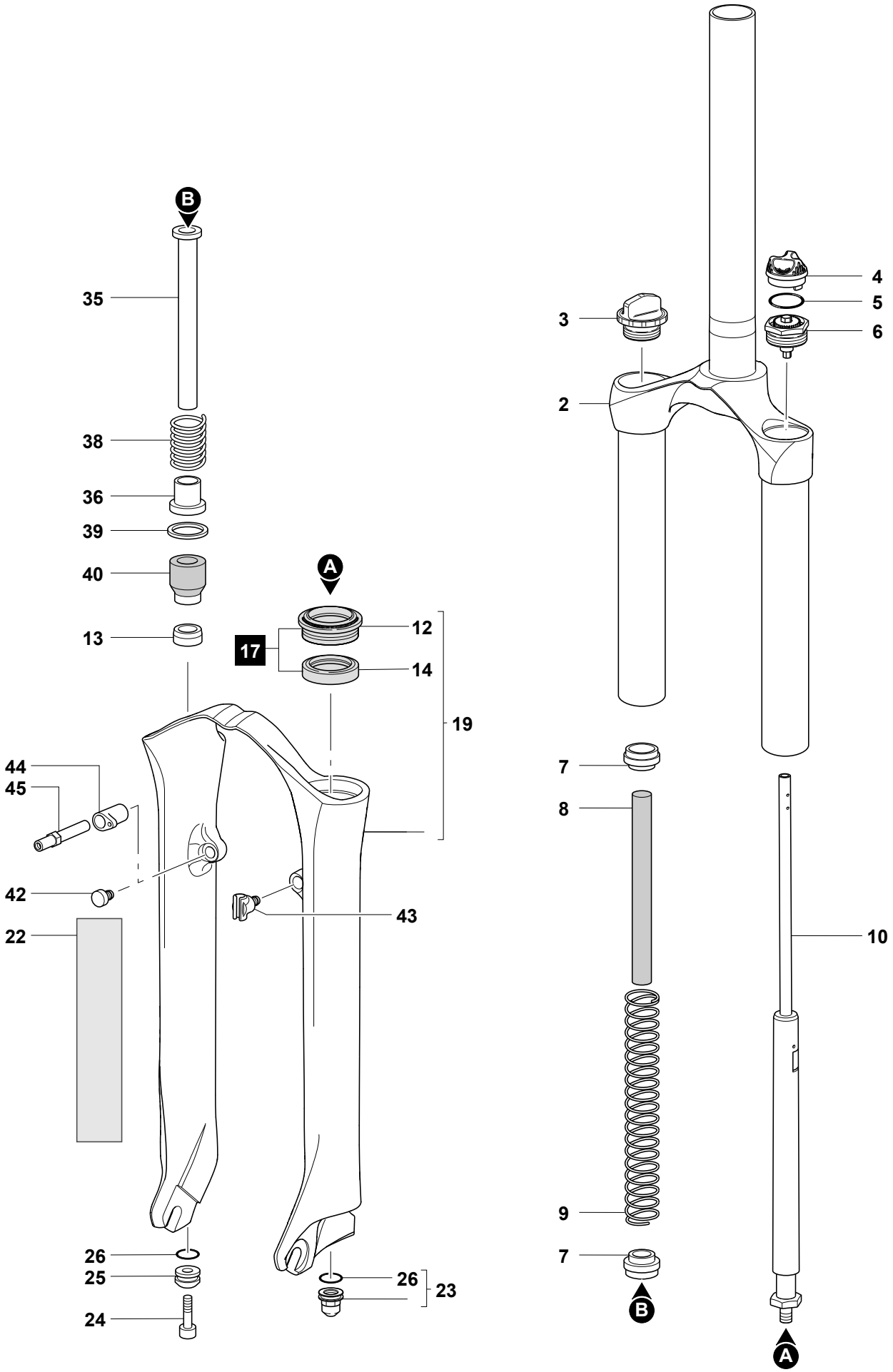

MARZOCCHI M.Y.2008 **MZ SUPER COMP - 100**