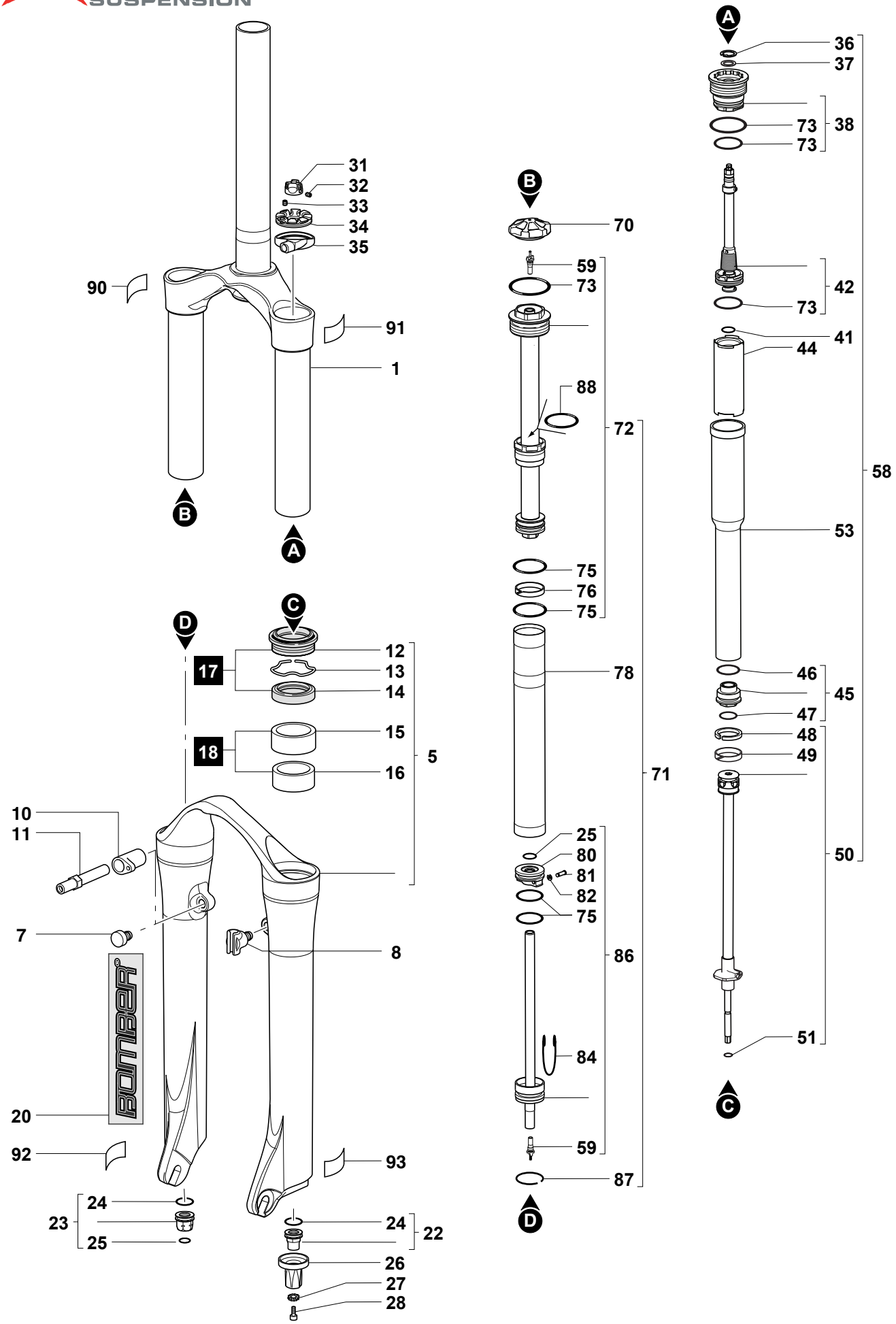

MARZOCCHI M.Y.2008 **MARATHON CORSA SL WORLD CUP - 80 - RC**