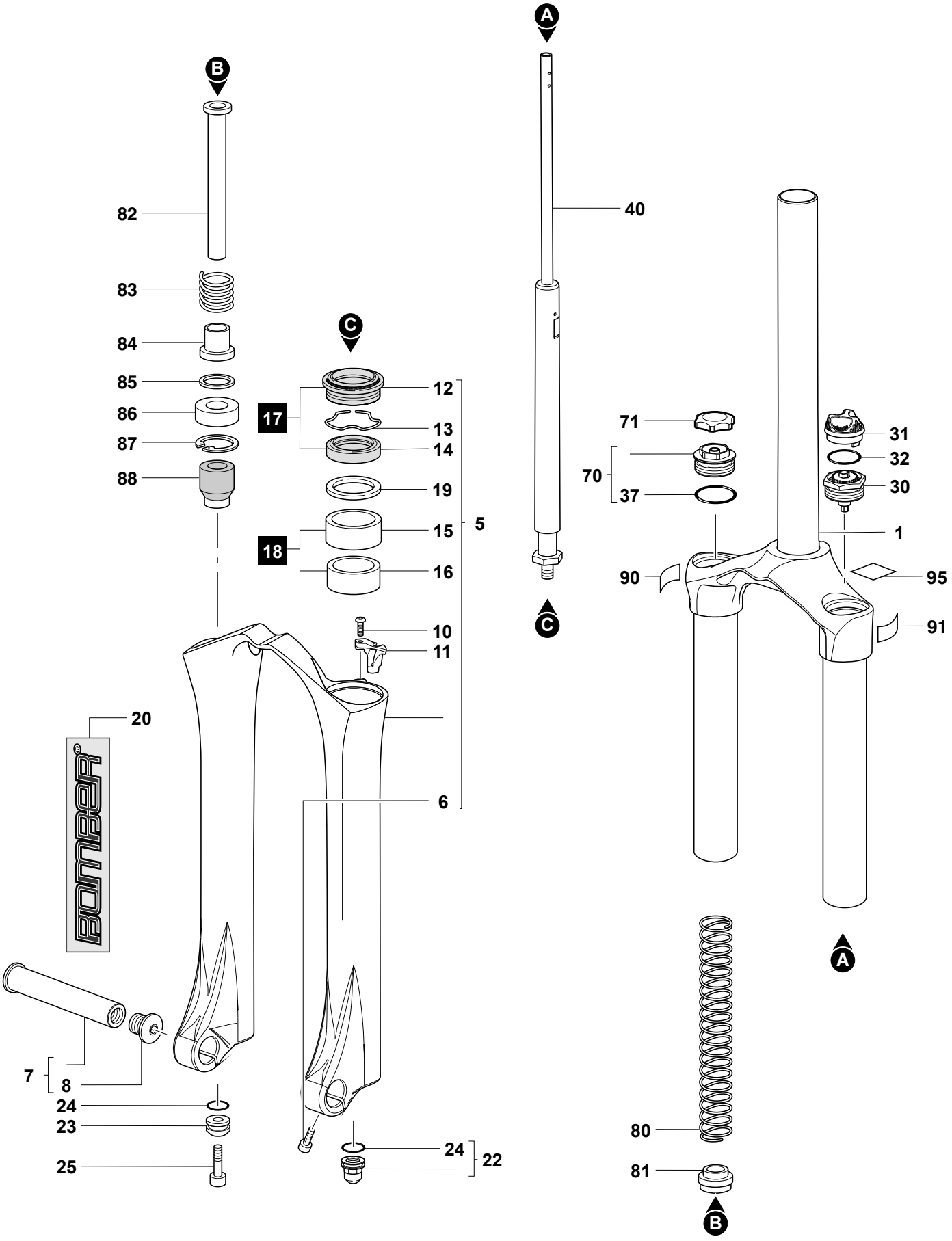

MARZOCCHI M.Y.2008

Z1 SPORT - 160 - TA