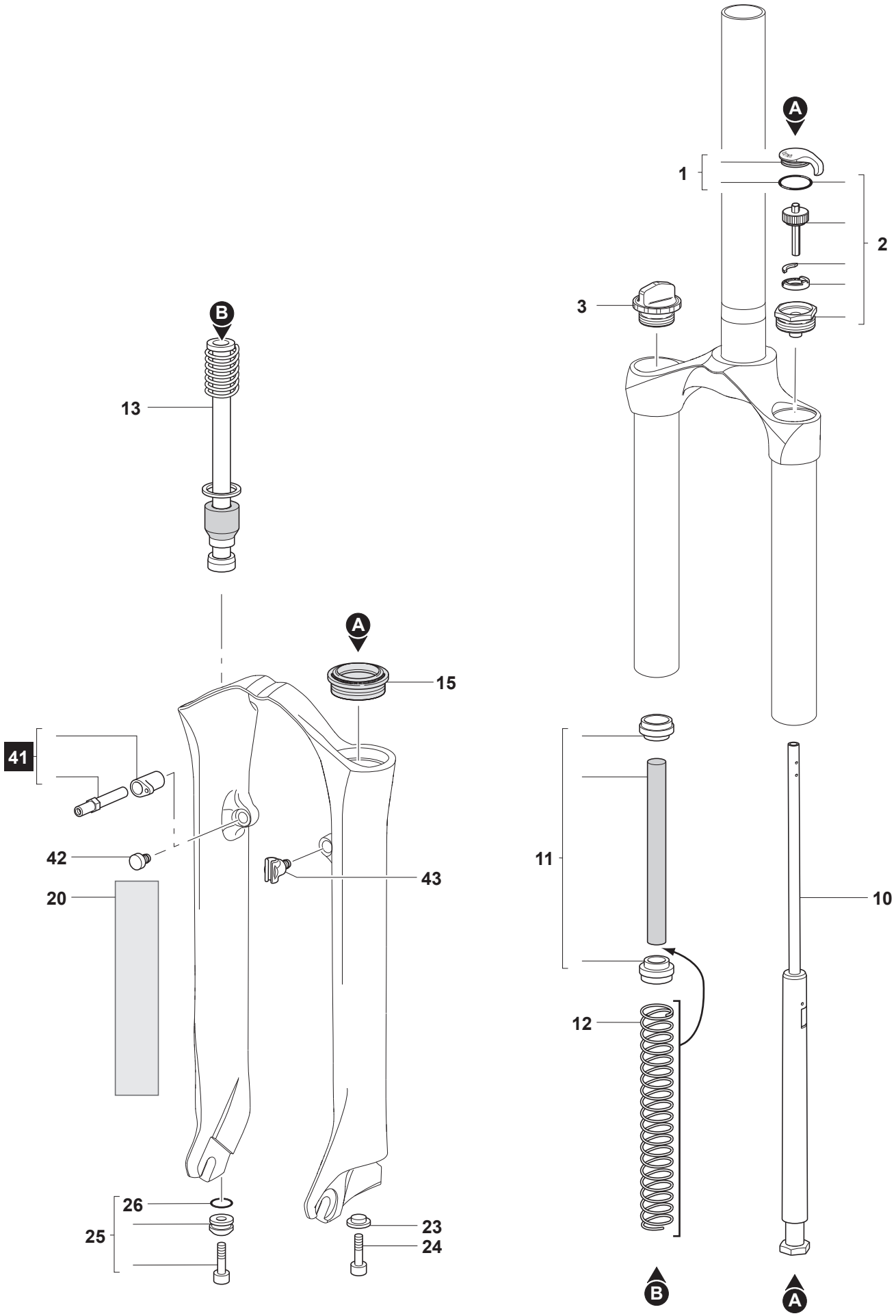

2008.12.05 - R.01.03