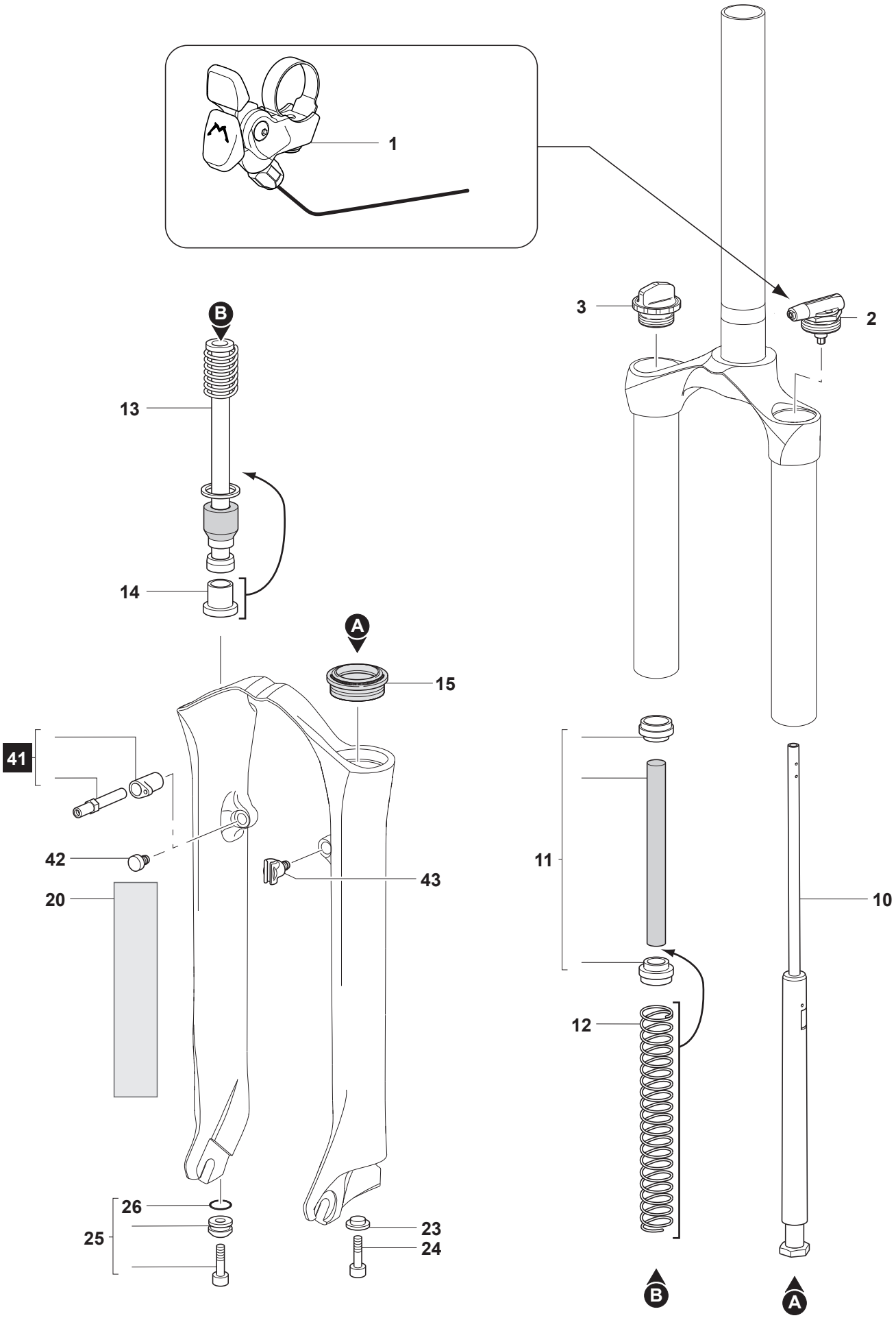

2008.07.30 - R.01.02