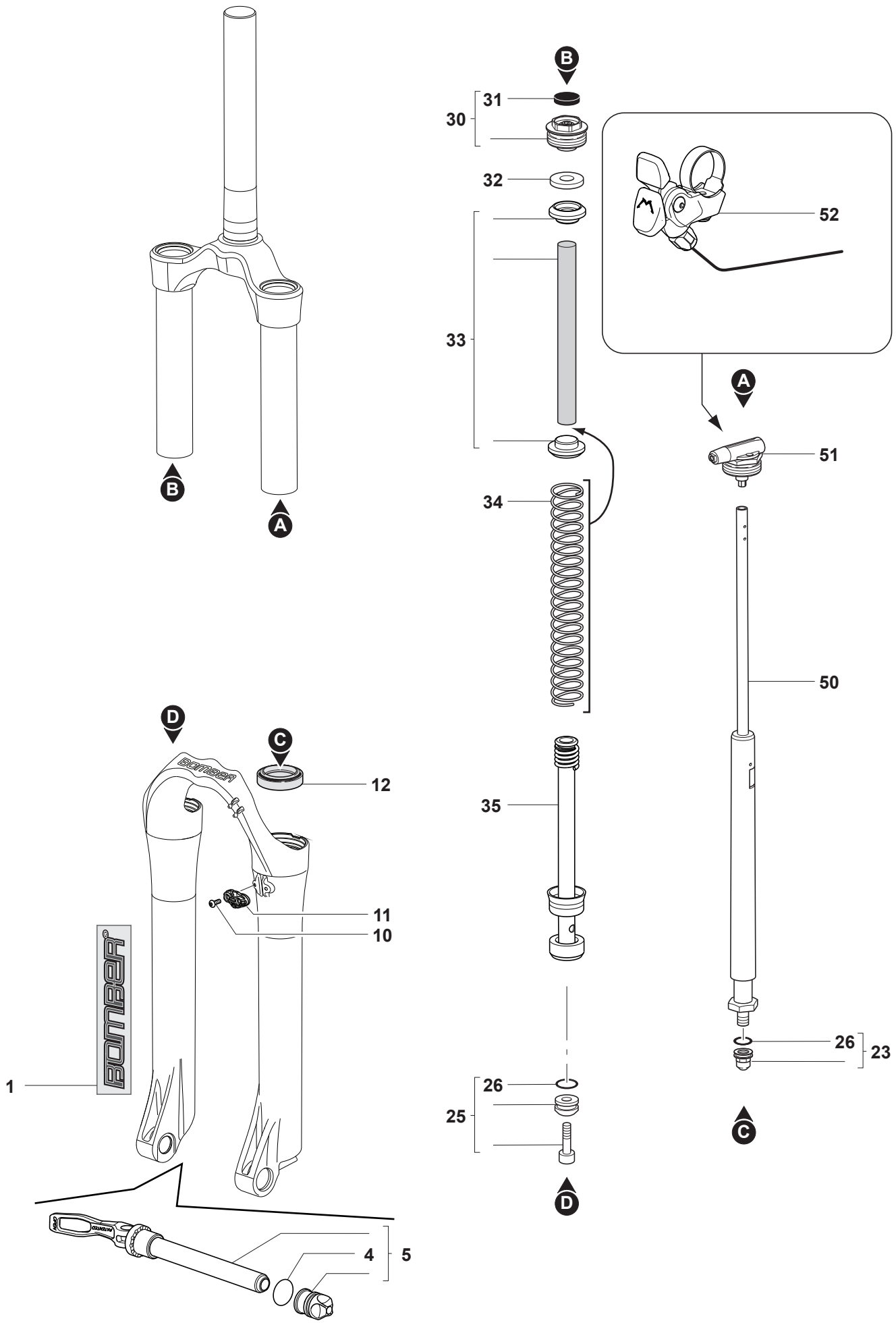

2008.08.01 - R.01.02