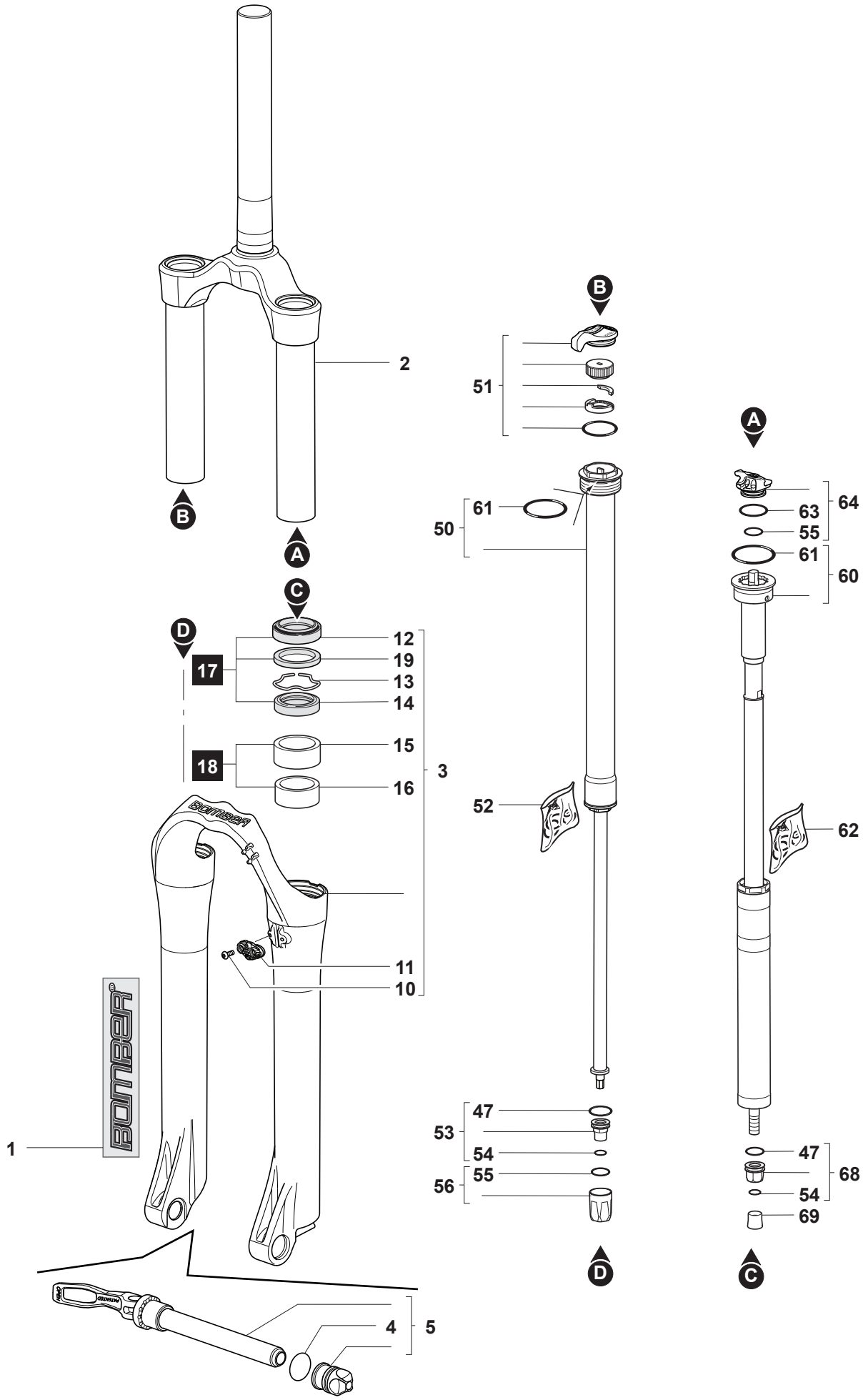

2008.08.20 - R.00.04