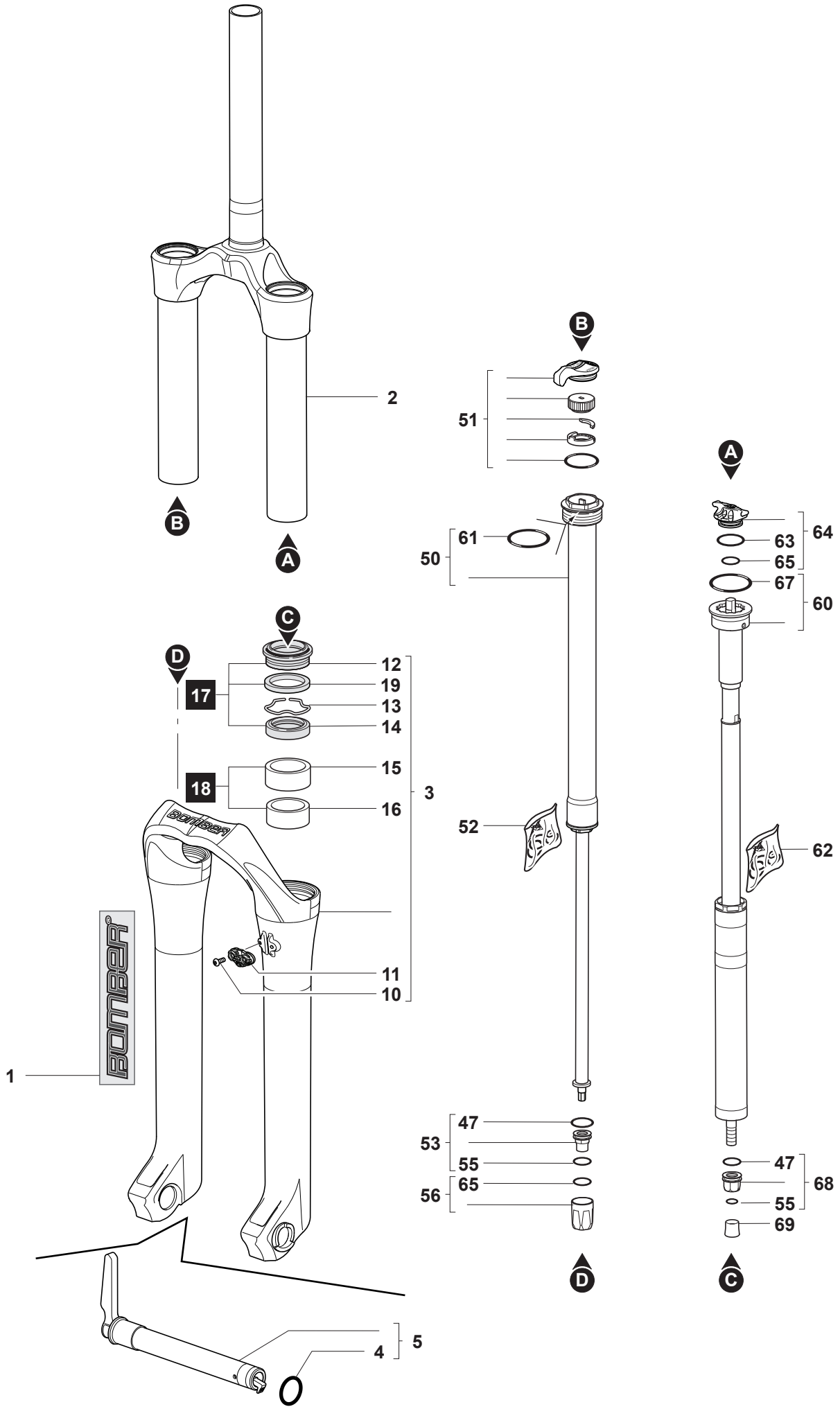

2009.01.28 - R.00.06