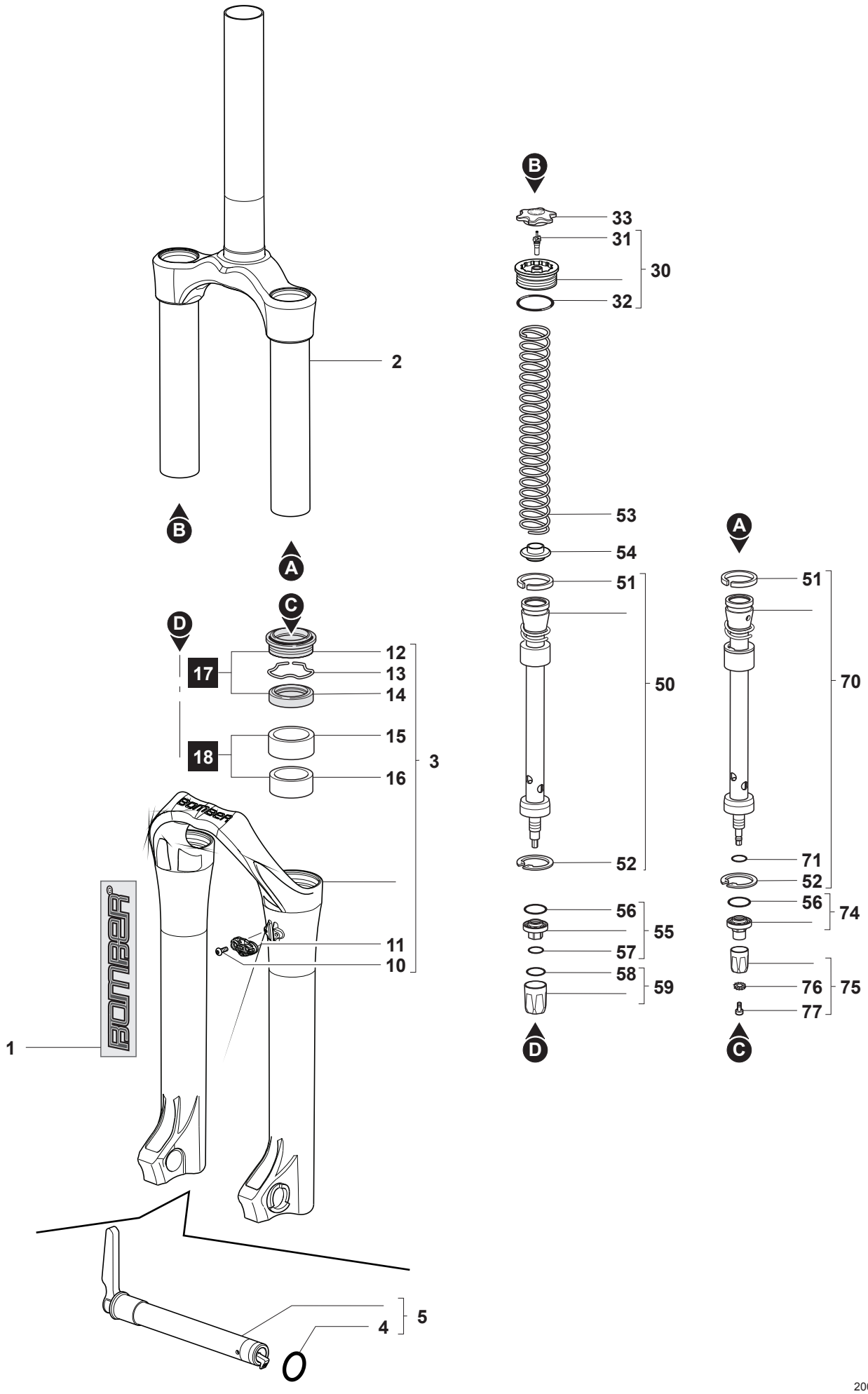

2008.07.31 - R.00.01