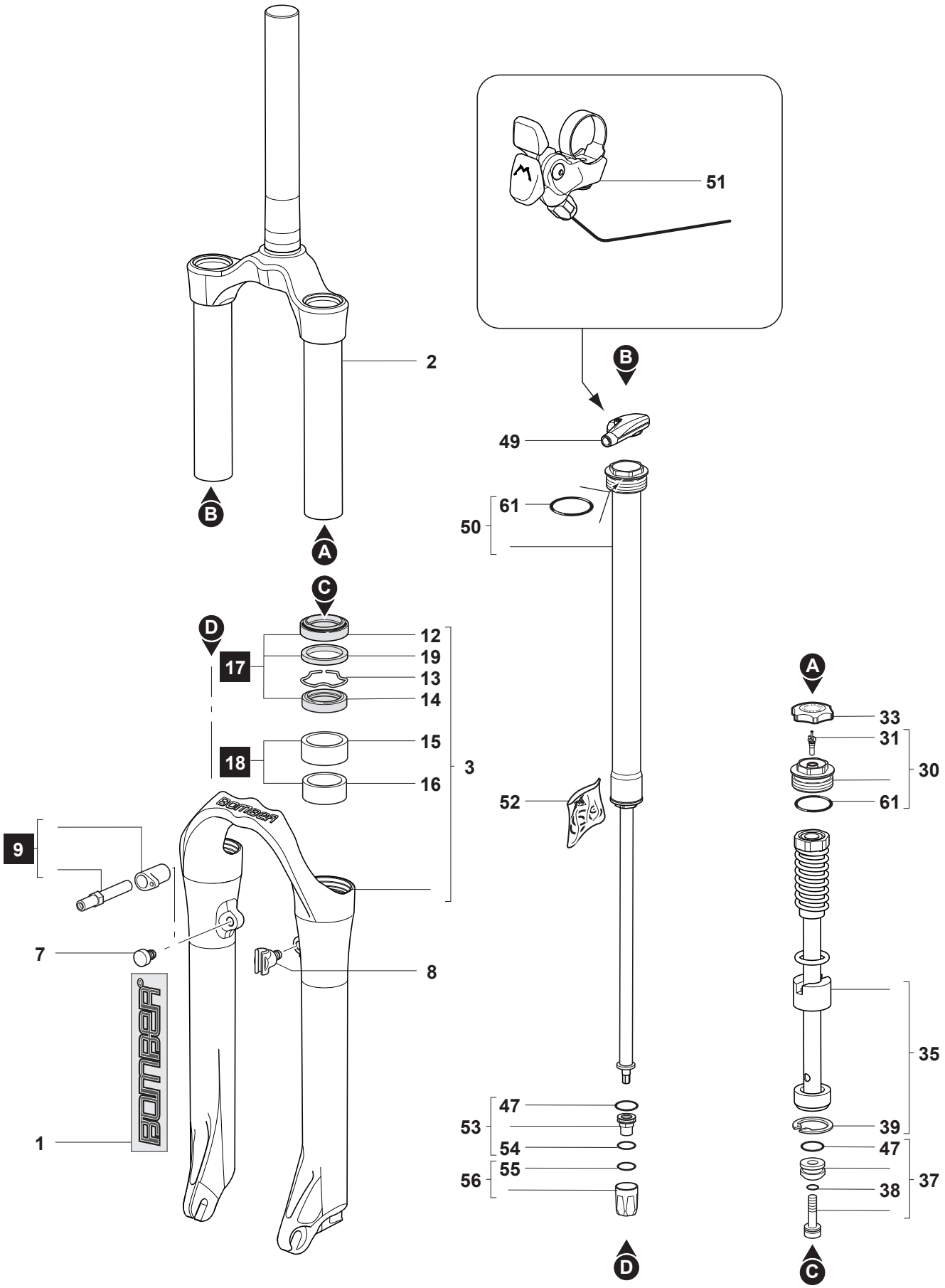

2009.01.12 - R.00.03