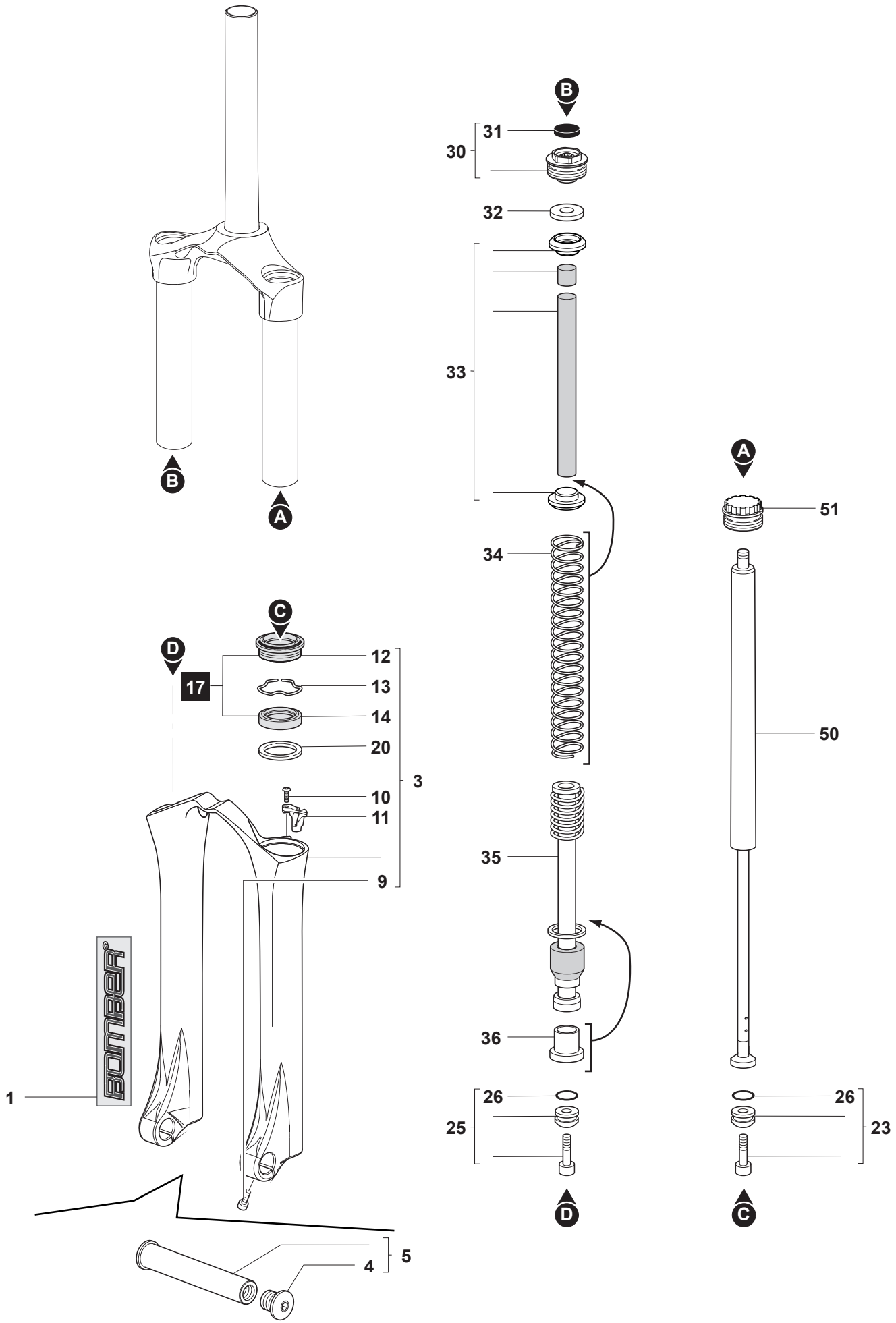

2008.07.15 - R.01.01