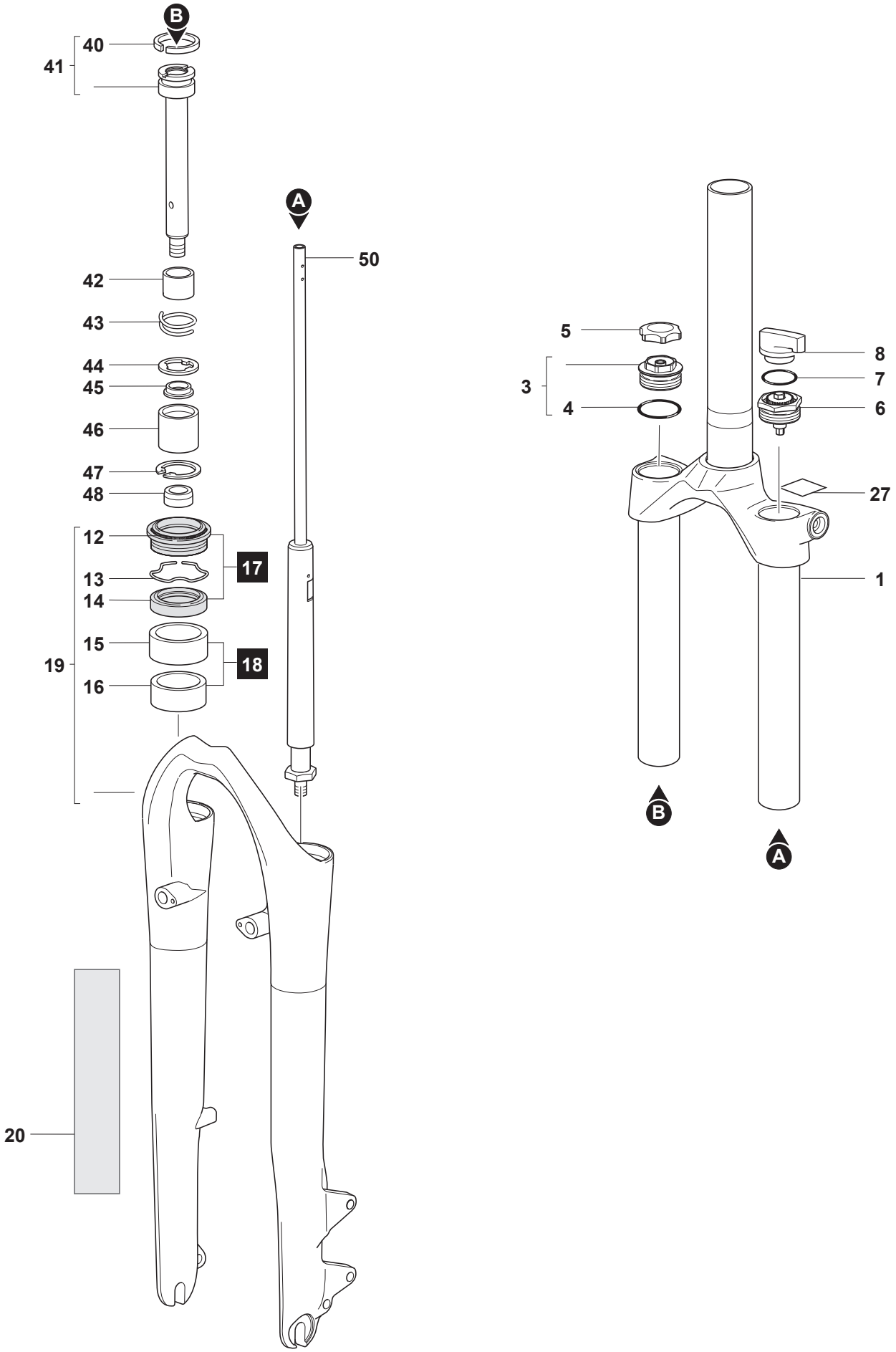

2009.02.20 - R.00.00