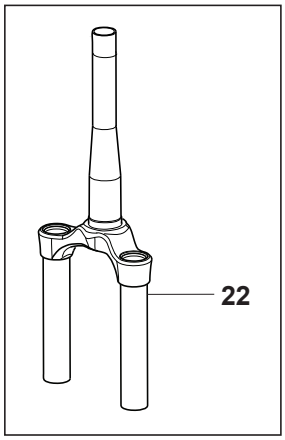

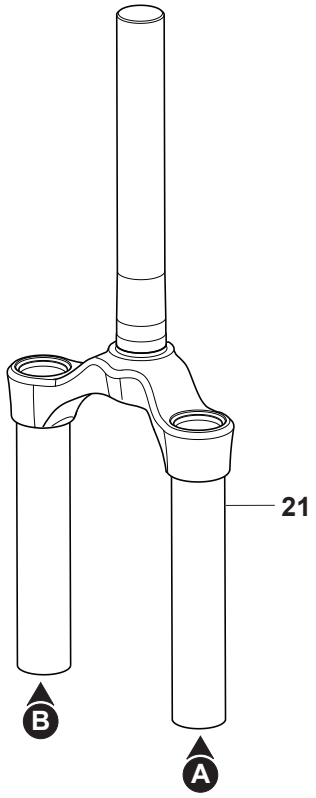

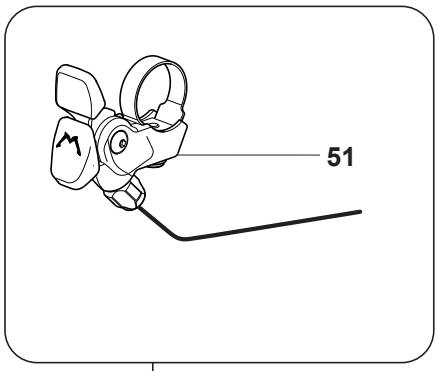

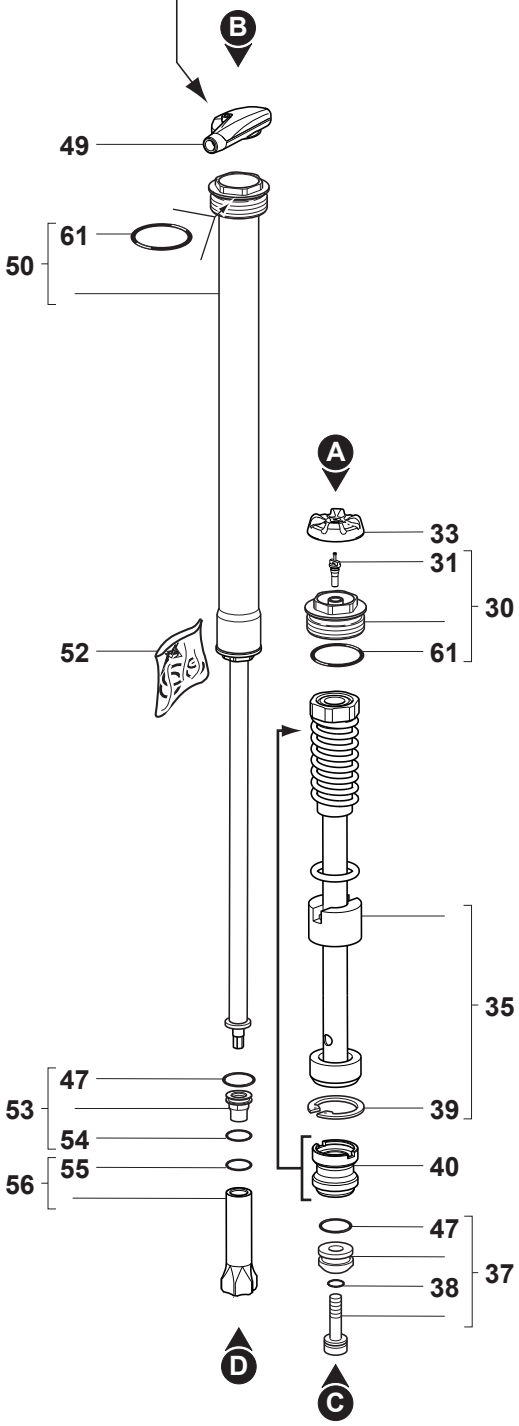

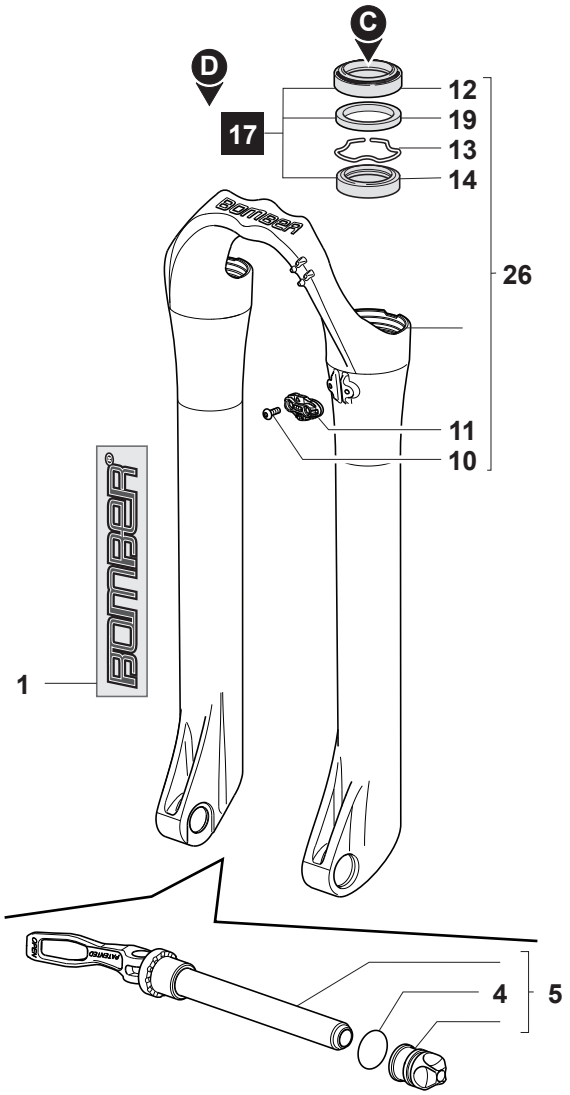

2010.02.08 - R.00.00

TENNECO marzocchi

44-29" TST2 RC - 80

Consultare la lista ricambi relativa al MY del prodotto - Please see spare parts list for your MY product

MY 2011