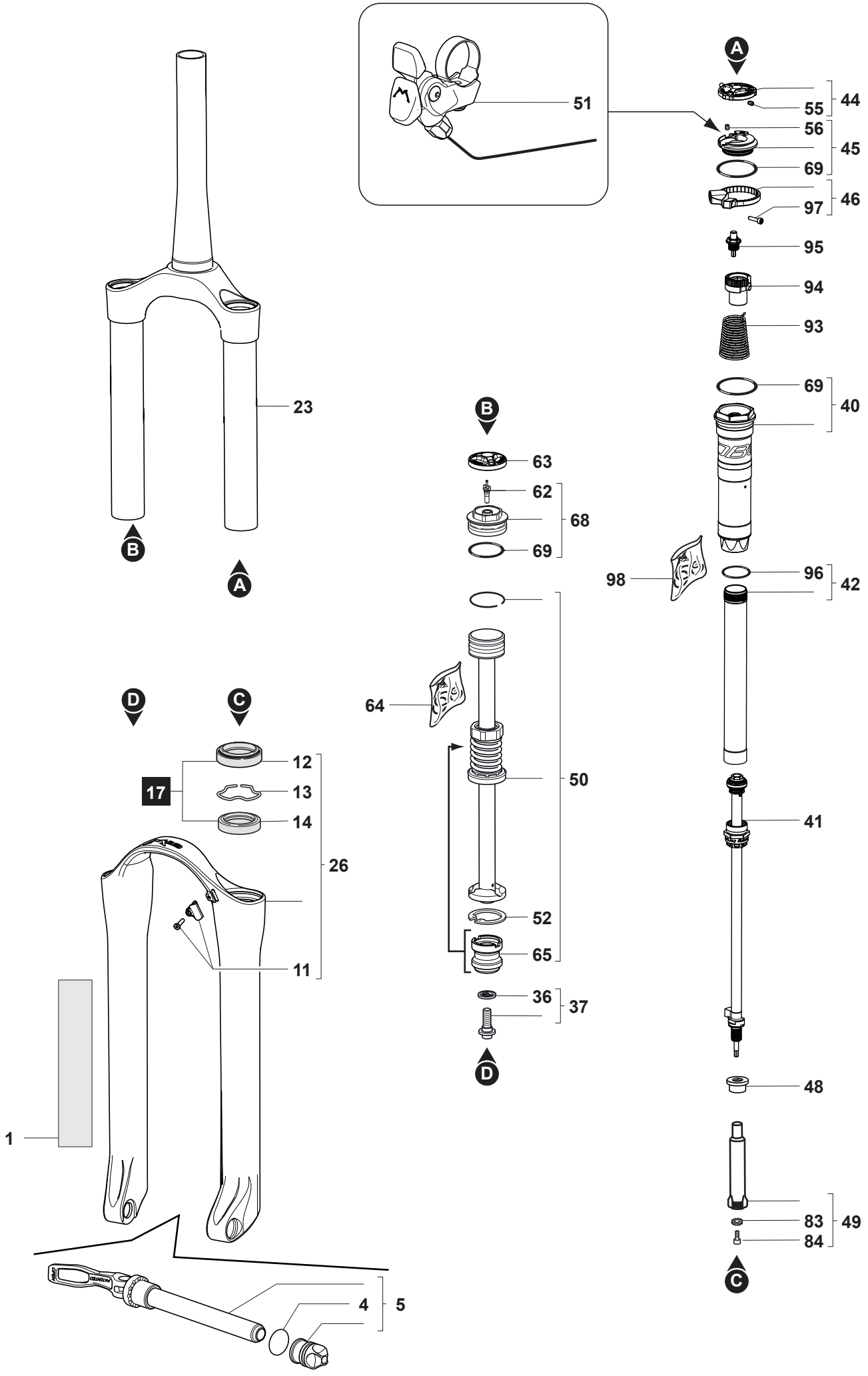

R.F1.00

marzocchi

320 LCR

Consultare la lista ricambi relativa al MY del prodotto - Please see spare parts list for your MY product

MY 2014