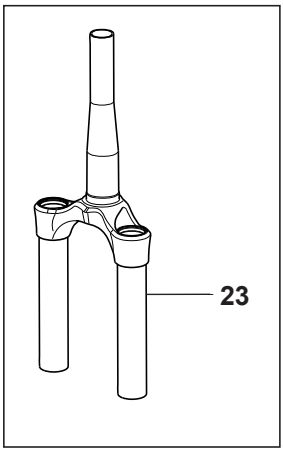

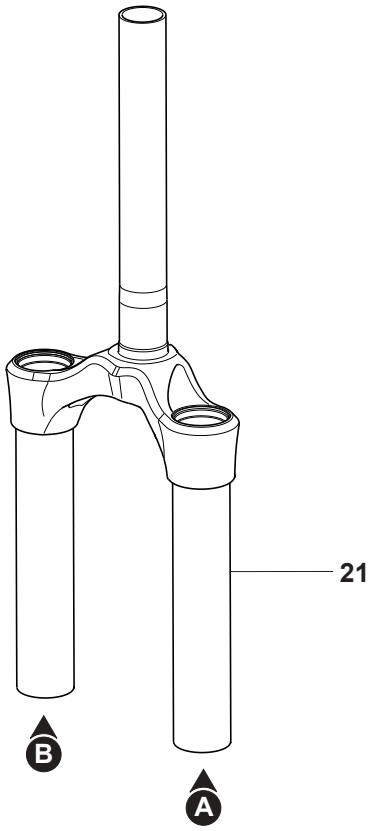

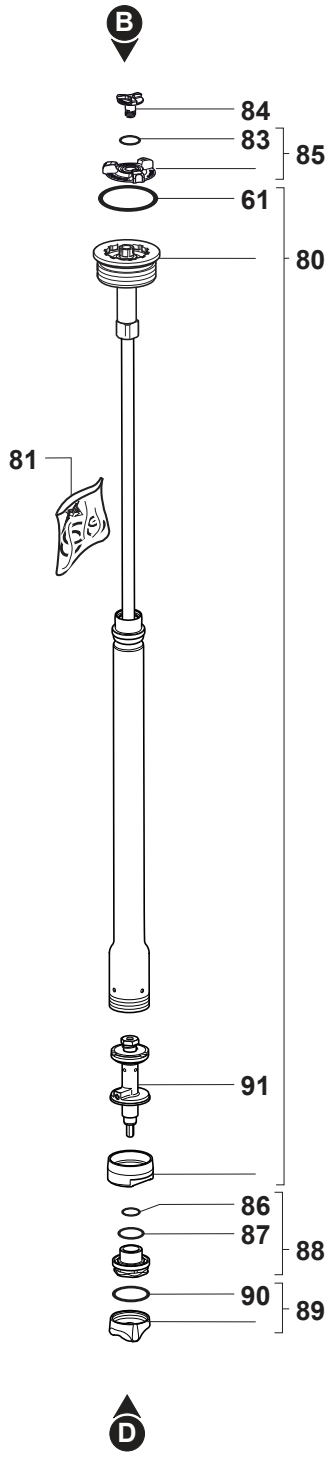

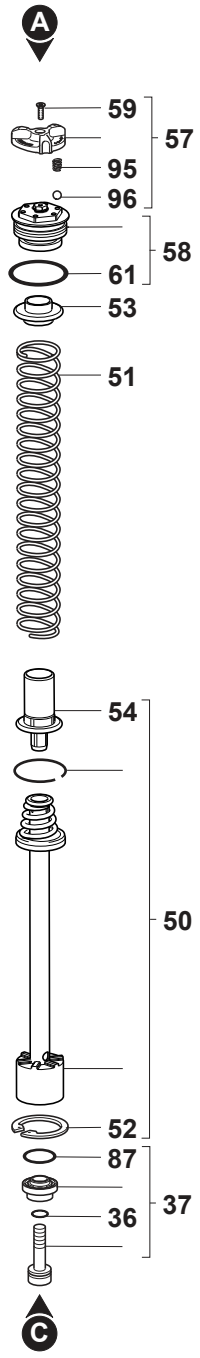

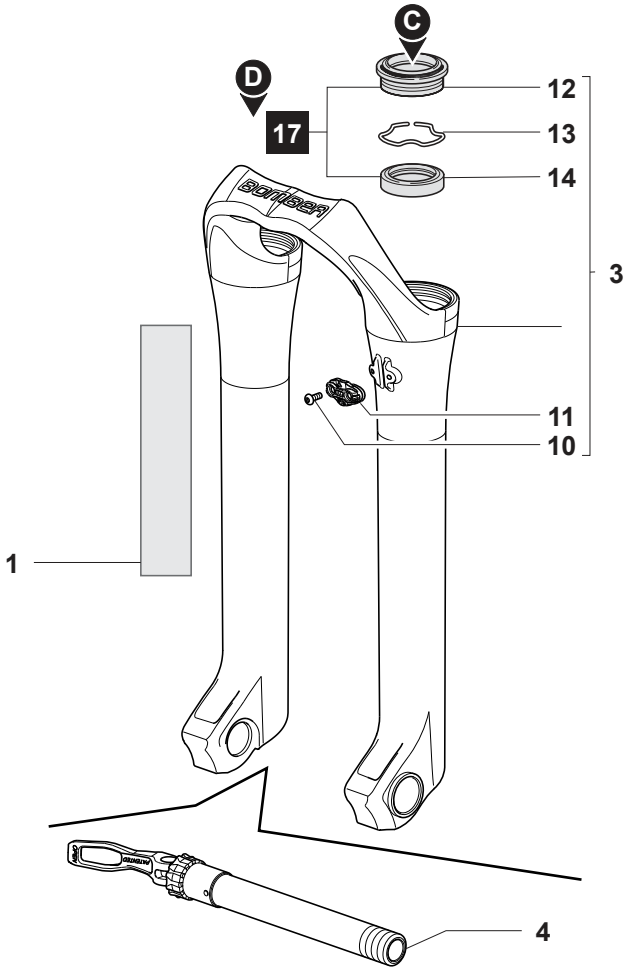

R.F1.00

marzocchi

55 RC3 EVO TITANIUM V.2

Consultare la lista ricambi relativa al MY del prodotto - Please see spare parts list for your MY product

MY 2013 2014