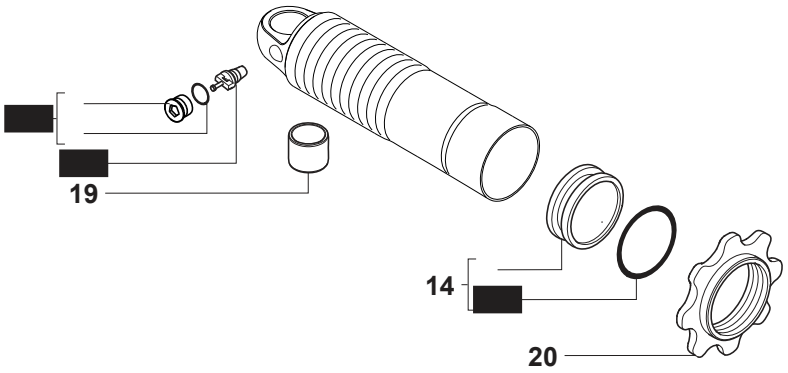

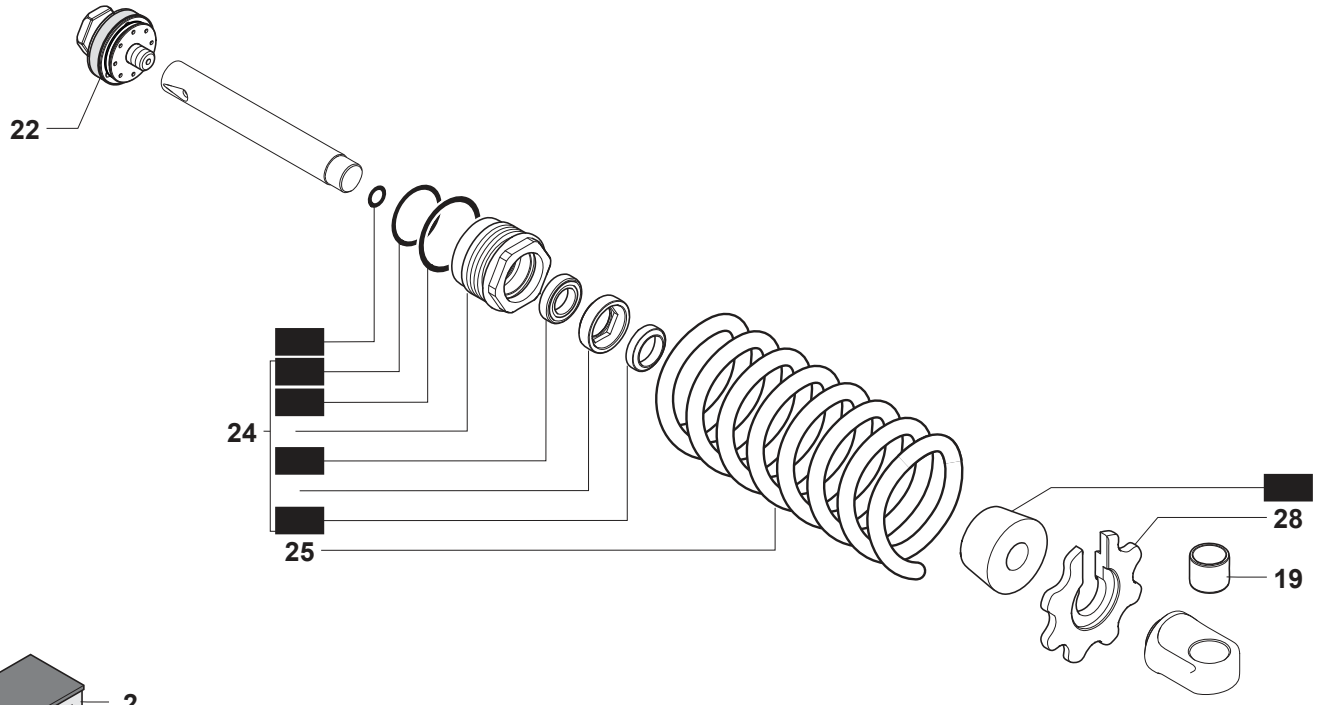

2

4

95

3

R.F1.00