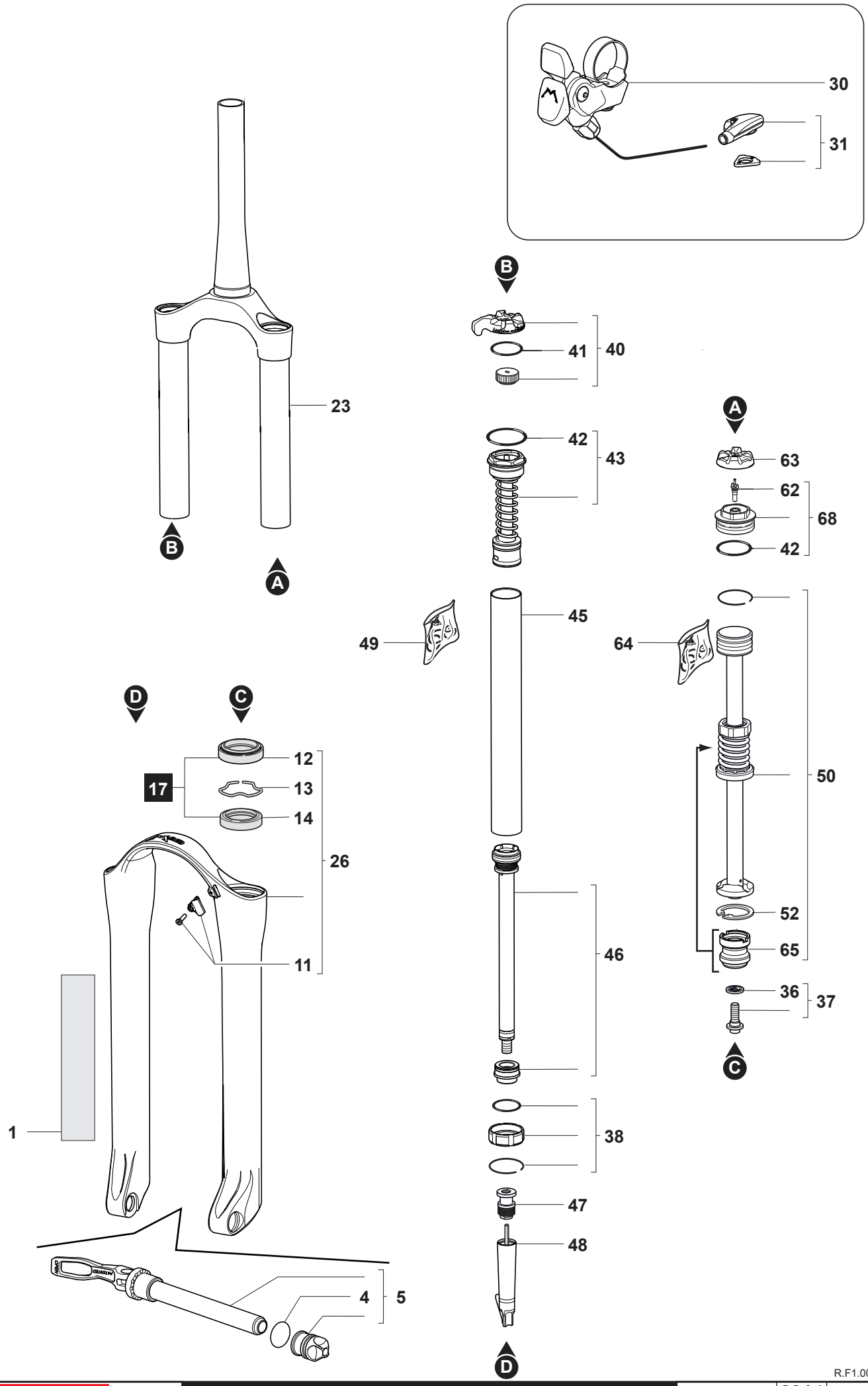

R.F1.00

marzocchi

320 LR - 100 29" OFFSET 44

Consultare la lista ricambi relativa al MY del prodotto - Please see spare parts list for your MY product

MY	2014
	2015